KULLANICI KILAVUZU

Turkish 345 IO

ÖNEMLİ GÜVENLİK KURALLARI

Bu ürünü kullanmadan evvel tüm kullanim bilgilerini dikkatlice okuyup anladiktan sonra uygulayarak cihazi kurunuz. Ileride başvurmak için saklayın.

QX2100

Krystal Clear® Kum Filtre Pompası
Sertifikalı Model Numarası ECO15220-2 220-230 V~
Sertifikalı Model Numarası ECO15230-2 230-240 V~,
50 Hz, 300 W, Y maks. 5 m, Y min. 0.19 m, IPX4
Maks. su sicakliği 35°C

QX2600

Krystal Clear® Kum Filtre Pompası
Sertifikalı Model Numarası ECO20220-2 220-230 V~
Sertifikalı Model Numarası ECO20230-2 230-240 V~,
50 Hz, 520 W, Y maks. 7.5 m, Y min. 0.19 m, IPX4
Maks. su sicakliği 35°C

Sadece tanıtma amacı içindir.

Bunları diğer hassas Intex ürünler için denemeyi unutmayın: Havuzlar, Havuz Aksesuarlarını, Şi şirilebilir Havuzlar, Ev Oyuncakları, Hava Yatakları ve Botlar bayilerde veya internet sitemizde mevcuttur.
Sürekli ürün geli ştirme politikası nedeniyle Intex, önceden bilgilendirme yapmaksızın kullanım kılavuzunda güncelleme yapılmasını gerektirecek teknik özellikler ve görünümde değişiklik yapma hakkına sahiptir.

INTEX®

©2024 Intex Marketing Ltd. - Intex Development Co. Ltd. - Intex Recreation Corp. All rights reserved/Tous droits réservés/Todos los derechos reservados/Alle Rechte vorbehalten. Printed in China/Imprimé en Chine/Impreso en China/ Gedruckt in China.
®™ Trademarks used in some countries of the world under license from/®™ Marques utilisées dans certains pays sous licence de/Marcas registradas utilizadas en algunos países del mundo bajo licencia de/Warenzeichen verwendet in einigen Ländern der Welt in Lizenz von/**Intex Marketing Ltd. to/à/a/an Intex Development Co. Ltd., Hong Kong & Intex Recreation Corp., P.O. Box 1440, Long Beach, CA 90801** • Distributed in the European Union by/Distribué dans l’Union Européenne par/Distribuido en la unión Europea por/Vertrieb in der Europäischen Union durch/**Intex Trading B.V., Ettenseweg 46, 4706 PB Roosendaal – The Netherlands** • Distributed in the UK by **Unitex Service (UK) Limited, 21 Holborn Viaduct, London EC1A 2DY, UK.**
www.intexcorp.com

İÇİNDEKİLER

Uyarı..... 3

Parça Kaynak..... 4-7

Kurulum Bilgileri..... 8-16

Ürün Özellikleri..... 10

Kullanım Kılavuzu..... 17-21

LED Kod Tablosu..... 22

Tuz ve Havuz Suyu Hacimleri..... 23

Intex Havuzlar Tuz Tablosu..... 24

Intex Havuzların Siyanürik Asit Tablosu..... 25

Intex Havuzların Çalışma Saatleri Tablosu..... 26

Intex Olmayan Havuzların Tuz Tablosu..... 27

Intex Olmayan Havuzların Siyanürik Asit Tablosu..... 27

Intex Olmayan Havuzların Çalışma Saatleri Tablosu..... 27

Genel Kullanım..... 28-32

Uzun Süre Depolamak..... 32

Sorun Giderme Kilavuzu..... 33-34

Sikça Rastlanan Havuz Problemleri..... 35

Genel Suile Ilgili Güvenlik Bilgileri..... 35

Sinirli Garanti..... 36

ÖNEMLİ GÜVENLİK KURALLARI

Bu ürünü kullanmadan evvel tüm kullanim bilgilerini dikkatlice okuyup anladiktan sonra uygulayarak cihazi kurunuz.

TÜM UYGULAMALARI YERİNE GETİRİNİZ

⚠ UYARI

- Bu Tuzlu Su Sistemi yalnızca sodyum hipoklorit üretmek için tasarlanmıştır. Havuzdaki sodyum hipoklorit seviyelerini takip etmez veya kontrol etmez. Serbest klor seviyelerini önerilen milyonda 0.5 ila 3.0 parça (ppm) aralığında izlemek ve sürdürmek havuz sahibinin sorumluluğundadır. Havuz pompası çalışırken serbest klor seviyesini düzenli olarak kontrol etmek ve Tuzlu Su Sistemini buna göre ayarlamak havuz sahibinin sorumluluğundadır.
- Çocukların ve özürlü kişilerin cihaz kullanımında başından ayrılmayınız.
- Çocukları cihazdan ve elektrik kablolarından uzak tutunuz.
- Çocuklar cihazla oynamamalıdır. Temizlik ve bakım işlemleri gözetim altında olmayan çocuklar tarafından yapılmamalıdır.
- Bu cihaz, fiziksel, duyusal veya zihinsel yetenekleri kısıtlı veya deneyim ve bilgi eksikliği olan kişiler tarafından, kendilerine cihazın güvenli bir şekilde kullanılmasına ilişkin denetim veya talimat verilmesi ve ilgili tehlikelerin anlaşılması durumunda kullanılabilir.
- Sadece yetişkin kişiler tarafından sökülüp takılması gerekmektedir.
- Elektrik çarpma tehlikesi. Bu cihazı sadece doğru şekilde toprak hattı çekilmiş prizlerde (RCD) ve Toprak hattı devre kesicilerle (GFCI) kullanınız. Hattınızın GFCI/RCD hattına sahip olduğunuzdan emin değilseniz, bir uzmana danışınız. GFCI/RCD hattı kurarken, bunun bir elektrikçinin yapmasını sağlayınız, ayrıca en fazla 30mA olması gerekmektedir. (PRCD) taşınabilir hatlar kullanmayınız.
- Her zaman cihazı temizlerken, bakım anında veya ayarlarken, evvelinden elektrik fişini çekiniz. Montajdan, sökmeden veya temizlemeden önce daima cihazı güç kaynağından ayırın.
- Ürün kurulduğunda priz erişilebilir olmalıdır.
- Kabloyu ezmeyiniz. Kablonun ot kesme makinesinin veya yaprak toplayıcıların veya her hangi bir cihazın altına gelmemesine dikkat ediniz.
- Besleme kablosu hasar görürse, bir tehlikeyi önlemek için üretici, servis acentesi veya benzer nitelikli kişiler tarafından değiştirilmelidir.
- Elektrik çarpma riskini düşürmek için, uzatma kabloları kullanmayınız, zamanlı prizler, adaptörler veya elektrik seviyesi ayarlayıcılarını cihazı elektriğe bağlarken kullanmayınız; Tek bir priz kullanınız.
- Ayaklarınız veya elleriniz ıslak cihazın fişini takıp çıkartmayınız.
- Bu cihazı en az 2 m havuzdan uzak tutunuz.
- Bu cihazı en az 3.5 m havuzdan uzak tutunuz. (sadece Fransa da).
- Çihazın elektrik fişini en azından 3.5 m havuzdan uzak tutunuz.
- Ürünü, çocukların üzerine tırmanıp havuza girmelerini önlemek için havuzdan uzak bir yere koyun.
- Havuzda insanlar var iken cihazı kullanmayınız.
- Bu ürün sadece depolanabilir havuzlar için kullanılır. Sabit havuzlarda kesinlikle kullanmayınız. Doldurmalık havuzlar parçalanıp sökülebilen ve tekrardan kurulabilen tarzda havuzlardır.
- Hapsolma tehlikesini azaltmak için, emme süzgeci bileşeni gevşek, kırık, hasarlı veya eksik ise asla havuza girmeyin. Gevşek, kırık, hasarlı, çatlak veya eksik emme süzgeci bileşenlerini hemen değiştirin.
- Emme bağlantı parçalarının yakınında asla oynamayın veya yüzmeyin. Vücudunuz veya saçınız takılarak kalıcı yaralanma veya boğulmaya neden olabilir.
- Ekipman hasarını ve yaralanma riskini önlemek için, filtre kontrol vanası pozisyonunu değiştirmeden önce her zaman pompayı kapatın.
- Bu ürünü asla filtre tankının üzerinde belirtilen maksimum çalışma basıncının üzerinde çalıştırmayın.
- Tehlikeli Basınç. Yanlış tank vana kapağı kurulumu vana kapağının basınç atmasına ve ciddi yaralanmalara, maddi hasara veya ölüme neden olabilir.
- Bu ürün donma sıcaklığının etkisine karşı korumalı olmadığından dondurucu hava koşullarında dışarıda bırakılmamalıdır.
- Bu ürün sadece, Elkitabında belirtilmiş bulunan amaç için kullanılır.

BU UYARILARA UYULMAMASI MAL HASARINA, ELEKTRİK ÇARPMASINA, DOLAŞIKLIĞA VEYA DİĞER YARALANMALARA VEYA ÖLÜME NEDEN OLABLR.

Ürün ile birlikte verilen bu ürün ile ilgili uyarılar, talimatlar ve güvenlik kuralları su ile ilgili eğlence aygıtlarına ilişkin bazı genel riskleri temsil eder. Su iye ilgili herhangi bir eğlence faaliyetinde sağduyu ve mantık kullanılır.

PARÇA BİLGİLERİ

Tüm parçaları birbirine takmadan evvel, birkaç dakika zaman ayırıp parça bilgilerini okuyunuz.

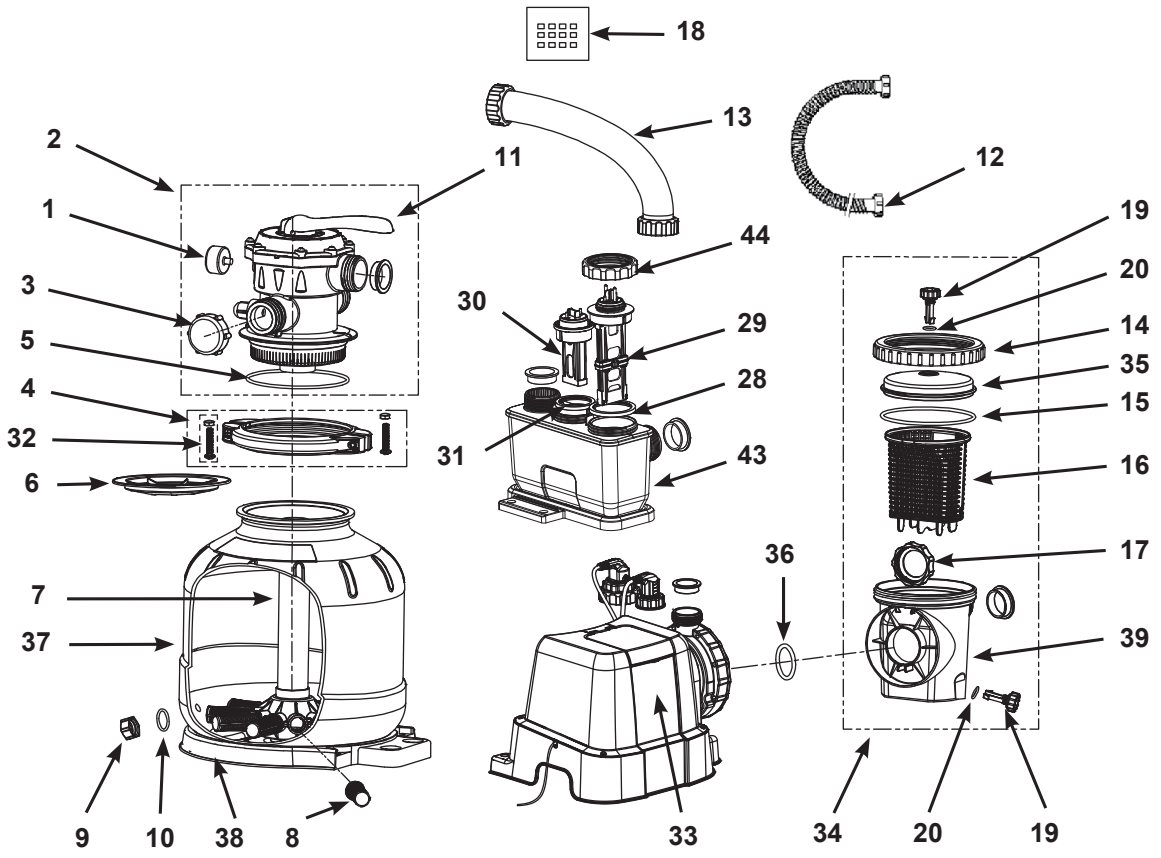

NOT: Çizimler sadece illüstrasyon amaçlıdır. Ürünün aslı farklılık gösterebilir. Ürünün gerçek boyutlarında değildir.

PARÇA BİLGİLERİ (devam)

Tüm parçaları birbirine takmadan evvel, birkaç dakika zaman ayırıp parça bilgilerini okuyunuz.

Pompa ayrı olarak satın alındıysa, yalnızca şu giriş bağlantı parçaları dahildir:

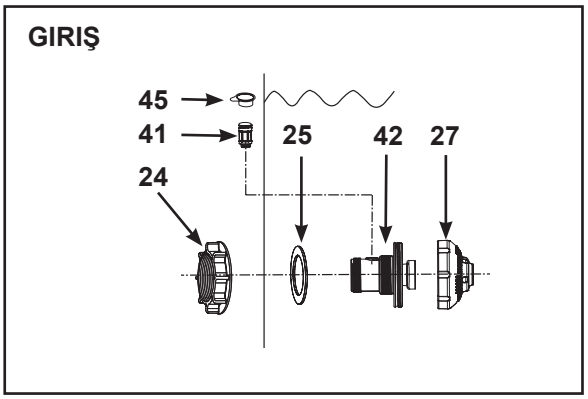

Pompa **1-1/2" (38mm)** bağlantılara/hortumlara sahip bir havuz setinin parçası olarak satın alındıysa, aşağıdaki bağlantı parçaları dahildir:

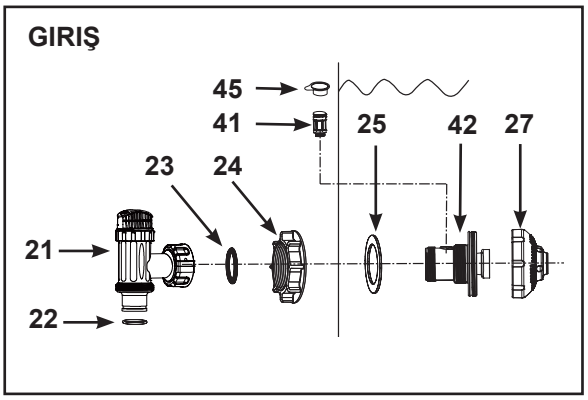

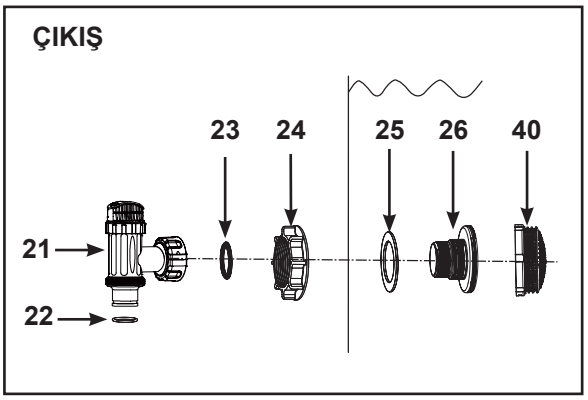

NOT: Çizimler sadece illüstrasyon amaçlıdır. Ürünün aslı farklılık gösterebilir. Ürünün gerçek boyutlarında değildir.
Gerekirse bu parçaları sipariş etmek için Yetkili Servis Merkezlerimizle iletişime geçin. Parça sipariş verirken, parça numaralarinin doğru olsuğundan emin olunuz.

Sertifikalı Model Numarası ECO15220-2/ECO15230-2 için:

REF. NO.	AÇIKLAMA	YEDEK PARÇA NO.	MİKTAR	
			Ayrı olarak	Havuz seti 1-1/2" (38mm)
1	BASINÇ GÖSTERGESİ	11411	1	1
2	6-YOLLU VANA	11378	1	1
3	TAHLİYE ÇIKIŞ KAPAĞI	11131	1	1
4	KELEPÇE	11380	1	1
5	TANK O-HALKASI	11379	1	1
6	KUM KALKANI	11382	1	1
7	MERKEZİ BORU	11813	1	1
8	YANAL	11384	12	12
9	BOŞALTMA VANASI KAPAĞI	11456	1	1
10	BOŞALTMA VANASI O-HALKASI	11385	1	1
11	L-PARÇASI O-HALKASI	11228	7	7
12	SOMUNLU HORTUM	11010	2	2
13	KUM FİLTRE ARA BAĞLANTI HORTUMU	11388	2	2
14	YAPRAK TUZAK SOMUNU	11822	1	1
15	YAPRAK TUZAK O-HALKASI	11824	1	1
16	SEPET	11821	1	1
17	FİLTRE MAHFAZA SOMUNU	11261	1	1
18	TEST ŞERİTLERİ	19635	1	1
19	HAVA ÇIKARTMA SİBOBU/TORTU TAHLİYE VANASI	10460	2	2
20	VANASI O-HALKASI	10264	2	2
21	PİSTONLU VANA (HORTUM O-HALKASI VE ARA RONDELASI DAHİL)	10747	-	2
22	HORTUM O-HALKASI	10262	-	2
23	ARA RONDELASI	10745	-	2
24	SÜZGEÇ SOMUNU	10256	1	2
25	DÜZ SÜZGEÇ LASTİK RONDELA	10255	1	2
26	DIŞLI SÜZGEÇ BAĞLANTI PARÇASI	10744	-	1
27	AYARLANABİLİR HAVUZ GİRİŞİ JET NOZULU	12369	1	1
28	TİTANYUM PLAKA O-HALKASI	12871	1	1
29	TİTANYUM ELEKTROT	13042	1	1
30	E.C.O. ELEKTROTLARIN	12874	1	1
31	E.C.O. ELEKTROTLARIN O-HALKASI	12876	1	1
32	VİDASI	11381	2	2
33	POMPASI MOTOR VE KONTROLU	13038	1	1
34	ÖN FİLTRE AKSAMI	11826	1	1
35	YAPRAK TUZAK KAPAĞI	11823	1	1
36	KUM FİLTRE POMPASI MOTOR GİRİŞİ O-HALKASI	11457	2	2
37	KUM FİLTRE POMPA TANKI	12713	1	1
38	KUM FİLTRE POMPA TANK TABANI	12869	1	1
39	ÖN FİLTRE MUHAFAZASI	12100	1	1
40	SÜZGEÇ IZGARASI	12198	-	1
41	HAVA JET VALFİ	12363	1	1
42	DİŞLİ GİRİŞ HAVA BAĞLANTISI	12371	1	1
43	HÜCRE MUHAFAZASI	12864	1	1
44	ELEKTROLITIK HÜCRE SOMUNU	13044	1	1
45	HAVA JET VALF KAPAĞI	12373	1	1

Parça siparişi verirken, parça numaralarinin doğru olsuğundan emin olunuz.

Sertifikalı Model Numarası ECO20220-2/ECO20230-2 için:

REF. NO.	AÇIKLAMA	YEDEK PARÇA NO.	MİKTAR	
			Ayrı olarak	Havuz seti 1-1/2" (38mm)
1	BASINÇ GÖSTERGESİ	11224	1	1
2	6-YOLLU VANA	11496	1	1
3	TAHLİYE ÇIKIŞ KAPAĞI	11131	1	1
4	KELEPÇE	11380	1	1
5	TANK O-HALKASI	11379	1	1
6	KUM KALKANI	11382	1	1
7	MERKEZİ BORU	11814	1	1
8	YANAL	11384	12	12
9	BOŞALTMA VANASI KAPAĞI	11456	1	1
10	BOŞALTMA VANASI O-HALKASI	11385	1	1
11	L-PARÇASI O-HALKASI	11228	7	7
12	SOMUNLU HORTUM	11010	2	2
13	KUM FİLTRE ARA BAĞLANTI HORTUMU	11535	2	2
14	YAPRAK TUZAK SOMUNU	11232	1	1
15	YAPRAK TUZAK O-HALKASI	11824	1	1
16	SEPET	11260	1	1
17	FİLTRE MAHFAZA SOMUNU	11261	1	1
18	TEST ŞERİTLERİ	19635	1	1
19	HAVA ÇIKARTMA SİBOBU/TORTU TAHLİYE VANASI	10460	2	2
20	VANASI O-HALKASI	10264	2	2
21	PİSTONLU VANA (HORTUM O-HALKASI VE ARA RONDELASI DAHİL)	10747	-	2
22	HORTUM O-HALKASI	10262	-	2
23	ARA RONDELASI	10745	-	2
24	SÜZGEÇ SOMUNU	10256	1	2
25	DÜZ SÜZGEÇ LASTİK RONDELA	10255	1	2
26	DIŞLI SÜZGEÇ BAĞLANTI PARÇASI	10744	-	1
27	AYARLANABİLİR HAVUZ GİRİŞİ JET NOZULU	12369	1	1
28	TİTANYUM PLAKA O-HALKASI	12871	1	1
29	TİTANYUM ELEKTROT	13043	1	1
30	E.C.O. ELEKTROTLARIN	12875	1	1
31	E.C.O. ELEKTROTLARIN O-HALKASI	12876	1	1
32	VİDASI	11381	2	2
33	POMPASI MOTOR VE KONTROLU	13040	1	1
34	ÖN FİLTRE AKSAMI	11371	1	1
35	YAPRAK TUZAK KAPAĞI	11480	1	1
36	KUM FİLTRE POMPASI MOTOR GİRİŞİ O-HALKASI	11457	2	2
37	KUM FİLTRE POMPA TANKI	12714	1	1
38	KUM FİLTRE POMPA TANK TABANI	12870	1	1
39	ÖN FİLTRE MUHAFAZASI	12099	1	1
40	SÜZGEÇ IZGARASI	12198	-	1
41	HAVA JET VALFİ	12363	1	1
42	DİŞLİ GİRİŞ HAVA BAĞLANTISI	12372	1	1
43	HÜCRE MUHAFAZASI	12864	1	1
44	ELEKTROLITIK HÜCRE SOMUNU	13044	1	1
45	HAVA JET VALF KAPAĞI	12373	1	1

Parça siparişi verirken, parça numaralarinin doğru olsuğundan emin olunuz.

SÜZGEÇ VE PİSTONLU VANA KURULUMU (opsiyonel)

Süzgeç ızgarası büyük nesnelerin filtre pompasını sıkıştırmalarını ve/veya zarar vermelerini engeller. Havuzunuzda bir şişme üst halka varsa, havuz astarının üst halkasını şişirmeden önce süzgeç, nozul ve pistonlu vanayı takın. Buradan sonraki parça numaraları için bu kılavuzun Parça Listesi bölümünde gösterilen parçalara bakın. Montaj için, aşağıdakileri yapın:

1. Saat yönünün tersine hareketle pistonlu vana bağlantı parçalarını dişli süzgeç bağlantı parçasından **(26)** çıkarın **(bkz. Çizim 1)**. Ara lastik rondelasını **(23)** kaybetmemeye dikkat edin. Pistonlu vana güvenli bir yerde zemine yerleştirin.
2. Saat yönünün tersine hareketle süzgeç somununu **(24)** dişli süzgeç bağlantı parçasından **(26)** sökün. Düz rondelayı **(25)** bağlantı parçasında **(26)** bırakın.
3. Havuz çıkışının alt yerine süzgeç ve pistonlu vanayı takın (işaretli "+"). Havuz astarının içinden, astar duvarın içine karşı yerleştirilmek üzere olan bağlantı parçasındaki kalan rondela ile önceden kesilmiş deliklerden birine bağlantı parçasını **(26)** takın.
4. Montajdan önce, dişleri vazelin ile yağlayın. Daha sonra süzgeç somununun **(24)** düz tarafı astar duvarının dışına bakarak süzgeç somununu **(24)** saat yönünde çevirerek tekrar dişli bağlantı parçasına **(26)** takın **(bkz. Çizim 2)**.
5. Süzgeç somununu **(24)** tekrar dişli konnektörüne **(26)** takarak sıkın.
6. Pistonlu vana düzeneğini kavrayın. Ara rondelasının **(23)** yerinde olduğundan emin olun.
7. Saat yönünde hareketle pistonlu vana bağlantı parçasını tekrar dişli konnektörüne **(26)** takın **(bkz. Çizim 3)**.
8. Saat yönünde hareketle pistonlu vanayı kapalı konuma getirin. Pistonlu vananın sıkıca kapandığından emin olun. Bu havuzun dolumu sırasında suyun dışarı akmasına engel olacaktır **(bkz. Çizim 4)**.

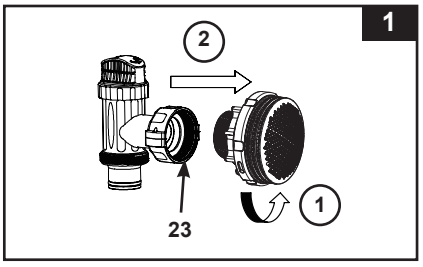

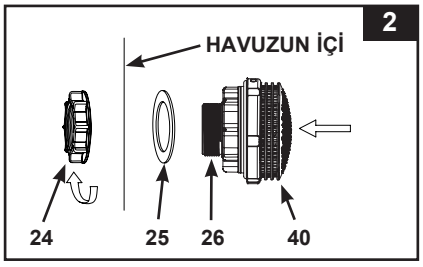

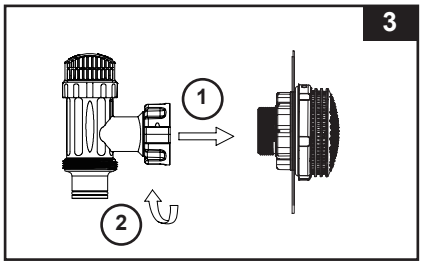

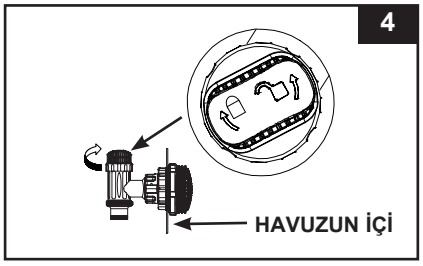

NOZUL VE PİSTONLU VANA KURULUMU (opsiyonel)

1. Pistonlu valf bileziğini saat yönünün tersine hareketle dişli giriş hava bağlantısından **(42)** çıkartın **(bkz. Çizim 5)**. Ara lastik rondelasını **(23)** kaybetmemeye dikkat edin. Pistonlu vana güvenli bir yerde zemine yerleştirin.
2. Süzgeç somununu **(24)** saat yönünün tersine hareketle dişli giriş hava bağlantısından **(42)** çıkartın. Düz rondelayı **(25)** bağlantı parçasında **(42)** bırakın.
3. Havuz girişinin üst yerine nozul ve pistonlu vanayı takın. Havuz astar duvarının içinden yerleştirilecek bağlantı parçasının üzerinde kalan pullu önceden kesilmiş deliklerden birine nozul bileziğini **(27 ve 42)** sokun.
4. Montajdan önce, dişleri vazelin ile yağlayın. Ardından, süzgeç somununun **(24)** düz tarafı astar duvarının dışında bakacak şekilde süzgeç somununu **(24)** çıkartın ve dişli giriş hava bağlantısına **(42)** tekrar takın **(bkz. Çizim 6)**.
5. Ayarlanabilir havuz girişi jet nozulunu **(27)** ve süzgeç somununu **(24)** dişli giriş hava bağlantısına **(42)** takarak elinizle sıkın.
6. Pistonlu vana düzeneğini kavrayın. Ara rondelasının **(23)** yerinde olduğundan emin olun.
7. Hava jet valfini **(41)** giriş dişli hava bağlantısı **(42)** üzerinden takın. **NOT:** Hava jet valfinin emniyetli bir şekilde sıkılmış olduğundan ve yukarı baktığından emin olun. Saat yönünde bir hareketle pistonlu valf bileziğini tekrar geri dişli hava bağlantısına **(42)** takın **(bkz. Çizim 7)**.
8. Saat yönünde hareketle pistonlu vanayı kapalı konuma getirin. Pistonlu vananın sıkıca kapandığından emin olun. Bu havuzun dolumu sırasında suyun dışarı akmasına engel olacaktır **(bkz. Çizim 8)**.
9. Daha iyi bir dolaşım sonucu elde etmek için nozul başının yönünü havuz çıkışından uzağa işaret edecek şekilde ayarlayın **(bkz. Çizim 9)**.
10. Havuz astarı şimdi su ile dolmaya hazırdır. Dolum talimatları için yer üstü havuz kullanım kılavuzuna başvurun.

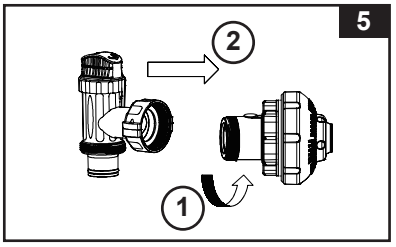

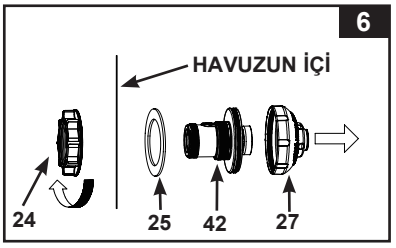

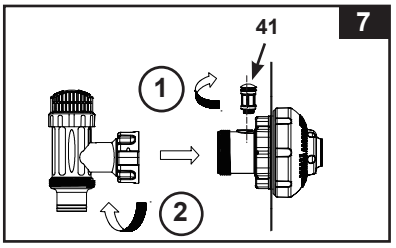

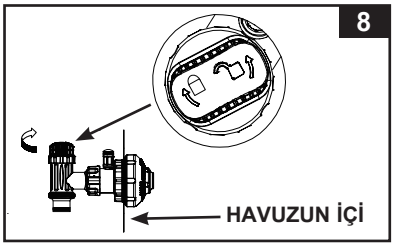

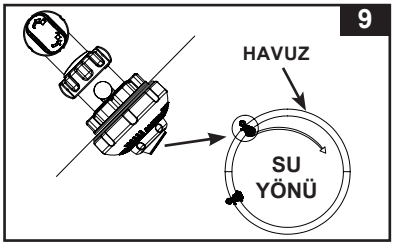

NOT: Normal durumda veya pompa çalışırken hava jet valfini **(41)** valf başlığı **(45)** ile kapatmayın. Daha fazla ayrıntı için Sorun Giderme Kılavuzu bölümüne bakın.

ÜRÜN ÖZELLIKLERI

Kum filtresi takılan partikülleri temizler ama havuzu dezenfekte etmez. Havuz kimyası özel bir alandır ve detaylar için yerel havuz servis uzmanınıza danışmalısınız.

Sertifikalı Model Numarası:	ECO20220-2/ECO20230-2	ECO15220-2/ECO15230-2
Güç:	220-240 Volt AC	220-240 Volt AC
Watt:	520 W	300 W
İdeal Tuz Seviyesi:	3000 ppm (milyonda parça sayısı)	3000 ppm
Maksimum dezenfektan Çıkışı/saat:	11 g/saat	7 g/saat
E.C.O. Hücre Çıkış Akımı:	800mA	500mA
Maksimum çalışma basıncı:	2 bar (30 psi)	2 bar (30 psi)
Etkili filtreleme alanı:	0.13 m^2 (1.44 ft^2)	0.1 m^2 (1.07 ft^2)
Pompasi Akış Hızı (pompa çıkışındaki):	10.0 m^3/saat (2650 galon/saat)	7.9 m^3/saat (2100 galon/saat)
Önerilen filtreleme ortamı miktarı:	No. 20 silis kumu 55 Kg (120 Lbs), cam kumu 38 Kg (85 Lbs) veya fiber top 1500 g (3.3 Lbs).	No. 20 silis kumu 35 Kg (77 Lbs), cam kumu 25 Kg (55 Lbs) veya fiber top 1000 g (2.2 Lbs).
Önerilen filtreleme ortamı (Dahil değil):	No. 20 silika kumu veya cam kumu. Partikül büyüklüğü aralığı 0,45-0,85 mm (0,018-0,033 inç) arasındadır. Homojenlik Katsayısı 1,75'ten az.	
Sinirli garanti:	bkz. "Sinirli garanti"	

KURULUM BILGILERI

GEREKLİ ALETLER: Bir (1) yıldız tornavida
Pompa konumu ve montaj:

- **Sistem sağlam bir seviyedeki titreşimsiz bir tabana monte edilmelidir.**
- **Hava, nem, su baskını ve donma sıcaklıklarına karşı korunmuş bir konumda olmasını sağlayın.**
- **Rutin bakım için yeterli erişim, alan ve aydınlatma sağlayın.**
- **Pompa motoru soğutma için serbest hava dolaşımı gerektirir. Pompayı nemli ya da havalandırılmayan bir yere monte etmeyin.**

Kurulum için 2 veya daha fazla kişiden oluşan bir ekip tavsiye edilir.

Cihaz evsel kullanım için tasarlanmıştır.

Motor ön-filtreleme aksamı kurulumu:

1. Kum filtresi ve aksesuarlarını paketlerinden dikkatlice çıkarın ve herhangi bir görünür hasar olup olmadığını kontrol edin.
2. Saat yönünün tersine hareketle yaprak tuzak somunu **(14)** ön filtre mahfazasından sökün. Sepeti **(16)** ve filtre gövdesi somununu **(17)** çıkartın **(bkz. Çizim 10)**.
3. Ön filtre muhafazasını motor su girişine takın. Not: Motorun su girişi ile ön filtre mahfazasındaki konektörü hizalayın **(bkz. Çizim 11)**.

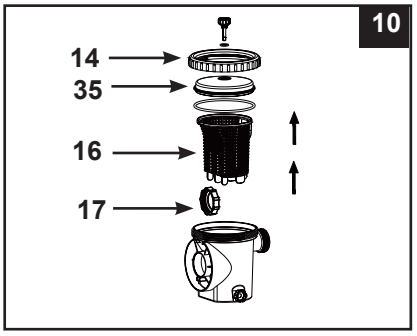

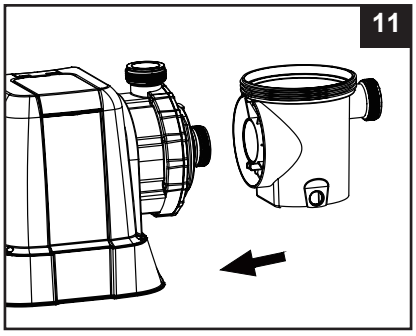

KURULUM BILGILERI (devam)

4. Saat yönünde hareket ettirerek motoru su girişi üzerine filtre mahfazası somununu **(17)** vidalayın **(bkz. Çizim 12.1 & 12.2)**.

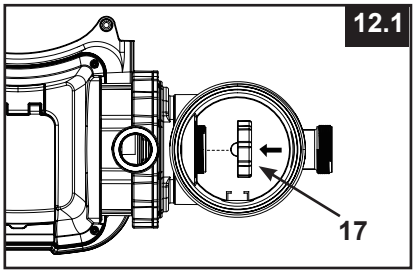

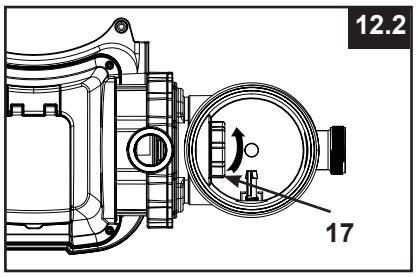

5. Sepet **(16)** ve yaprak tuzak somunu **(14)** ön filtre mahfazasına geri takın **(bkz. Çizim 13.1 & 13.2)**.

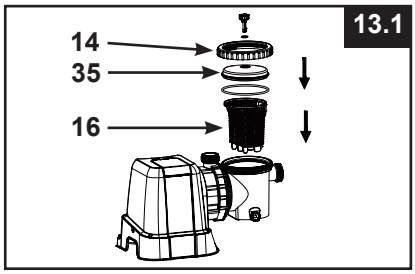

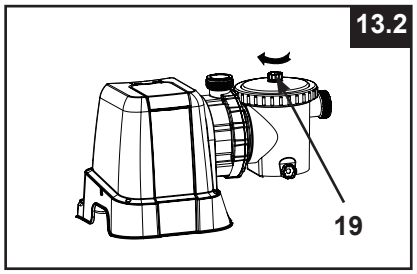

Kum tankı montajı:

1. Seçilen yerde tank destek tabanını yerleştirin.

2. Tankı tank destek tabanı üzerine yerleştirin **(bkz. Çizim 14.1)**.

3. Motor ön filtreleme aksamını tank destek tabanına bağlayın **(bkz. Çizim 14.2)**.
NOT: Ön filtre mahfazasının su giriş hortumu bağlantısının havuza doğru baktığından emin olun.
ÖNEMLİ: Bazı ülkeler, özellikle Avrupa topluluğundaki ülkeler ürünün yere veya başka bir tabana kalıcı olarak dik konumda monte edilmesini gerektirir. Ürünle ilgili bölgenizde bir düzenleme olup olmadığını belirlemek için yerel yetkililere başvurun. Var ise, ürün, tabanında bulunan iki delik ile bir platforma monte edilebilir. Aşağıdaki çizime bakın. bkz. Çizim 14.3.
Filtre pompası devrilmemesi için, betona veya tahta bir alana monte edinebilir.

- **Montaj delikleri çapı 6,4 mm'dir ve birbirinden 284 mm mesafede bulunur.**
- **İki cıvata ve çapı maksimum 6,4 mm olan kilitleme somunu kullanın.**

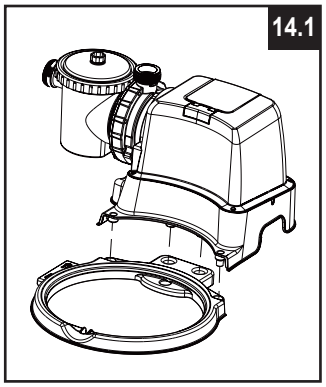

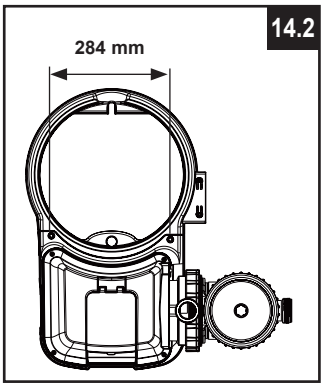

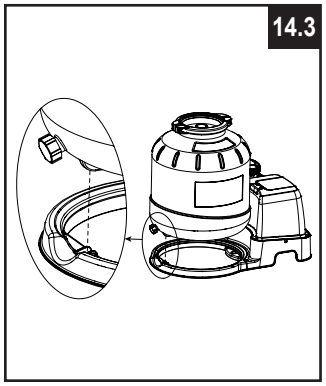

KURULUM BILGILERI (devam)

Kum doldurma:

ÖNEMLİ: Partikül büyüklüğü aralığı 0,45-0,85 mm (0,018-0,033 inç) arasında ve Homojenlik Katsayısı 1,75'ten az olan No. 20 silika kumu veya cam kumu kullanın. Sadece üretici tarafından belirtilen filtre ortamını kullanın.

NOT: Tanka kum doldurmadan önce, merkezi boru aksamının tankın altındaki yerine oturduğundan ve merkezi borunun dikey olarak tank içinde ortalandığından emin olun.

1. Kum kalkanını **(6)** merkezi borunun üstüne yerleştirin. Tanka yavaş hızda kum dökün **(bkz. Çizim 15)**.
2. Tankı yaklaşık olarak yarısına kadar doldurun, üstten kum kalkanını **(6)** çıkartın **(bkz. Çizim 16)**.

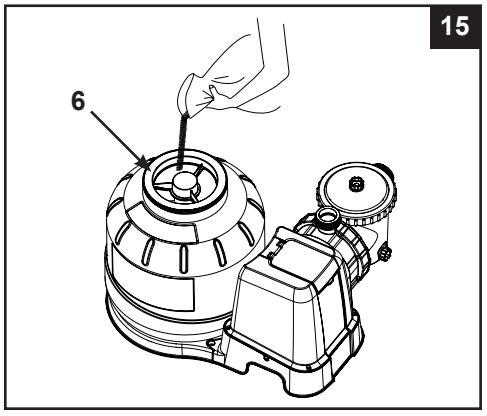

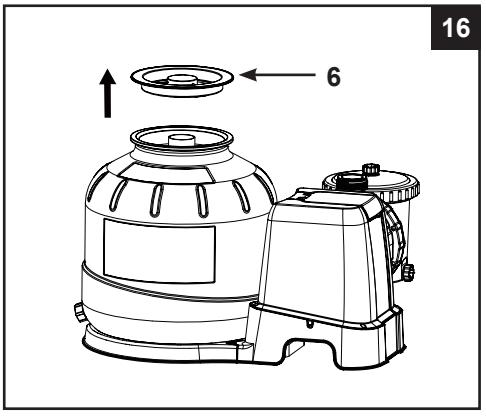

3. Kumu tankın içinde eşit olarak doldurun, daha sonra tankı biraz su ile doldurarak kalan kumun dökülmesi esnasında yastıklama etkisi sağlayın. Bu merkezi borunun **(7)** aşırı şoka maruz kalmasını önler **(bkz. Çizim 17)**. Kum kalkanını **(6)** geri yerleştirin ve tanka kum dökmeye devam edin.
4. Kum merkezi boruda "MAX (Maksimum)" ve "MIN (minimum)" işaretlerinin arasında olacak şekilde doldurulacaktır **(bkz. Çizim 18)**.

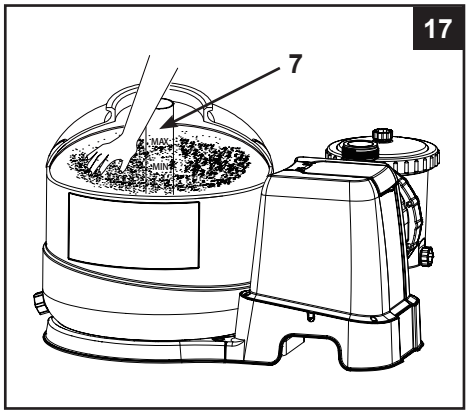

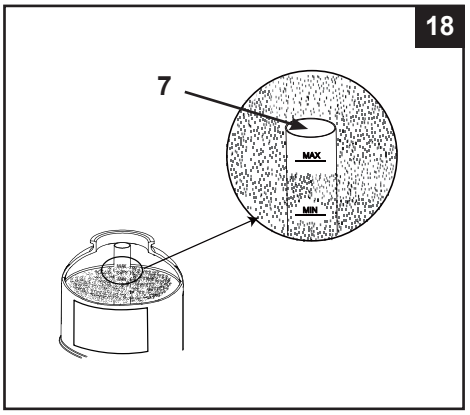

5. Kum kalkanını **(6)** sökün **(bkz. Çizim 16)** ve kumu elle eşit bir şekilde yayın ve düzleyin **(bkz. Çizim 17)**.
6. Tankın üst kenarı etrafındaki kumları yıkayın.

KURULUM BILGILERI (devam)

⚠ UYARI

Yanlış tank vana kapağı ve kelepçe kurulumu vana kapağının ve kelepçenin basınç atmasına ve ciddi yaralanmalara, maddi hasara veya ölüme neden olabilir.

6-yollu vana montajı:

1. Yavaş yavaş 6-yollu vana kapağını tankın üzerine indirin ve 6-yollu vana kapağının altındaki çıkıntı yapan baypas borusunun merkezi borunun **(7)** üst açıklığına sıkıca oturmasını sağlayın **(bkz. Çizim 19)**.

ÖNEMLİ: 6-yollu vana üzerinde üç hortum bağlantı girişi yer alır, vana üzerindeki (filtreden havuza) çıkış bağlantısının havuza doğru baktığından emin olun, ve (motordan vanaya) giriş bağlantısı motor çıkışı ile aynı hizadadır (bkz. Çizim 20).

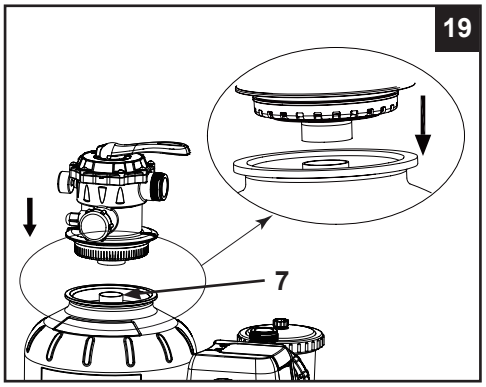

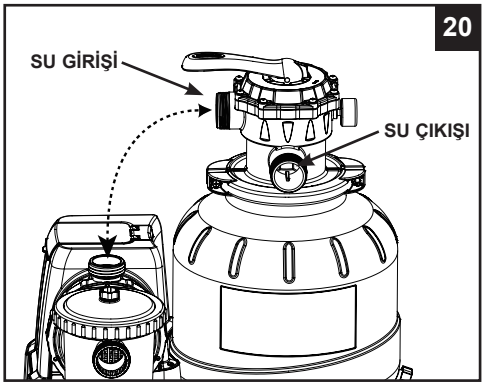

2. Vidayı çıkarın ve kelepçeyi tank ve 6 yollu vana flanş etrafına monte edin, ardından vidayı tekrar takın ve bir phillips tornavida (dahil değildir) kullanarak sıkın **(bkz. Çizim 21)**.

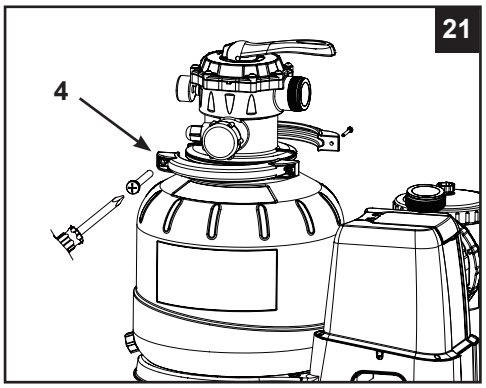

KURULUM BILGILERI (devam)

Hücre yuvasının kurulumu:

1. Elektrotlardaki çentiği, hücre yuvası elektrot deliklerindeki bağlantı sırtlarıyla hizalayın. Elektrotları ilgili deliklere yerleştirin **(bkz. Çizim 22)**.
2. Hücre muhafazayı **(43)** tank tabanına takılı **(bkz. Çizim 23 & 24)**.
3. Elektrotların hat kablolarını ilgili elektrotlara takın **(29 ve 30)**, fişleri kelepçeleri ve elektrot hücre yuvası kelepçelerini elle sıkın **(bkz. Çizim 25)**.
4. L şeklinde bir o-halkayı **(11)** hücre muhafazası girişine ve 6 yollu vana çıkış bağlantısı üzerine yerleştirin. Saat yönünde hareket ettirerek kum filtresi ara bağlantı hortumunu **(13)** hücre yuvası giriş ve 6 yollu vana çıkış bağlantısı arasına bağlayın **(bkz. Çizim 26)**.
5. 6-yollu vana giriş bağlantısı ve pompa motor çıkışı üzerine bir L-parçası O-halkası **(11)** yerleştirin. Saat yönünde hareket ettirerek kum filtresi ara bağlantı hortumunu **(13)** 6-yollu vana giriş bağlantısı ve pompa motoru çıkışının arasına bağlayın **(bkz. Çizim 27)**.

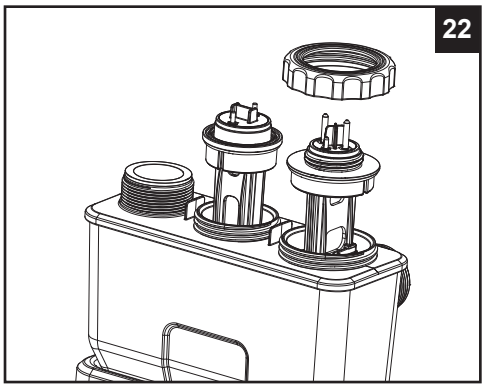

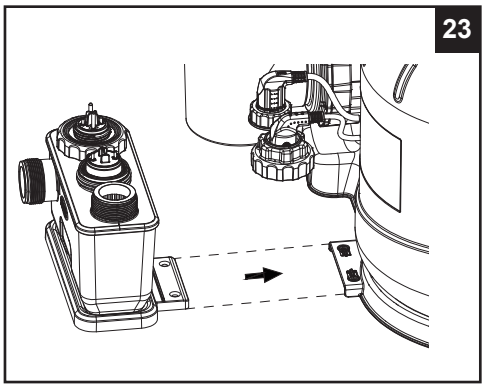

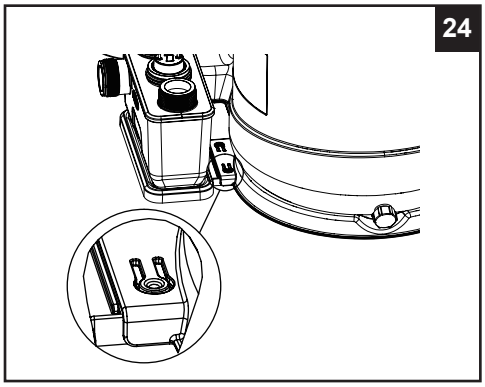

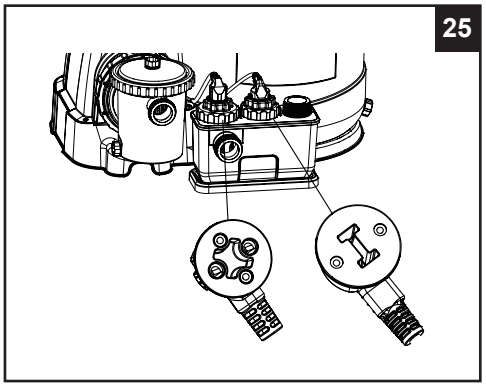

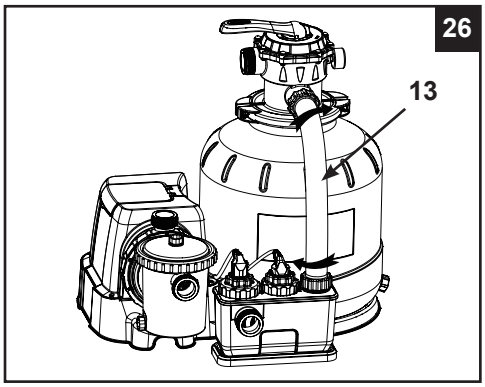

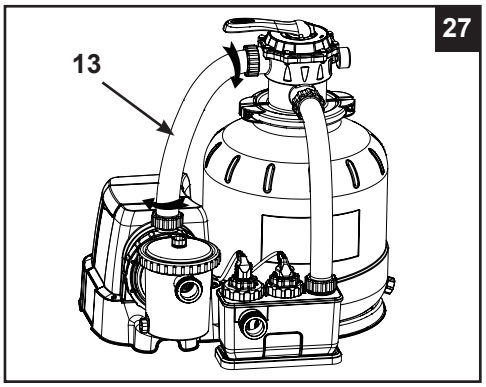

KUM FILTRE POMPA HORTUMUNUN BAĞLANTISININ KURULUMU

⚠ UYARI

- **Bu cihazı en az 2 m havuzdan uzak tutunuz.**
- **Bu cihazı en az 3.5 m havuzdan uzak tutunuz (sadece Fransa da).**
- **Cihazın elektrik fiş ini en azından 3.5 m havuzdan uzak tutunuz.**
- **Ürünü, çocukların üzerine tırmanıp havuza girmelerini önlemek için havuzdan uzak bir yere koyun.**

6-yollu vanada üç hortum bağlantısı girişi vardır.

1. Bir hortum **(12)** ucunu ön filtre girişine ve diğer hortum ucunu süzgeçli alt bağlantı parçasına bağlayın. Hortumların emniyetli bir şekilde sıkıldığından emin olun.
2. İkinci hortumu **(12)** hücre muhafazası **(43)** çıkışı ve pistonlu pompa arasına giriş ağzı ile bağlayın. Hortumların emniyetli bir şekilde sıkıldığından emin olun.
3. 6-yollu vana üzerindeki üçüncü hortum bağlantı girişi (tahliye/atık çıkışı) bir hortum veya boru (terarik edilmemiştir) kullanarak uygun bir drenaj bağlantısına yöneltilmiş olmalıdır. Tahliye/atık hortumunu veya boru bağlantısını yapmadan önce tahliye kapağını sökün.
4. Kum filtre pompası artık havuzu filtrelemeye hazırdır.

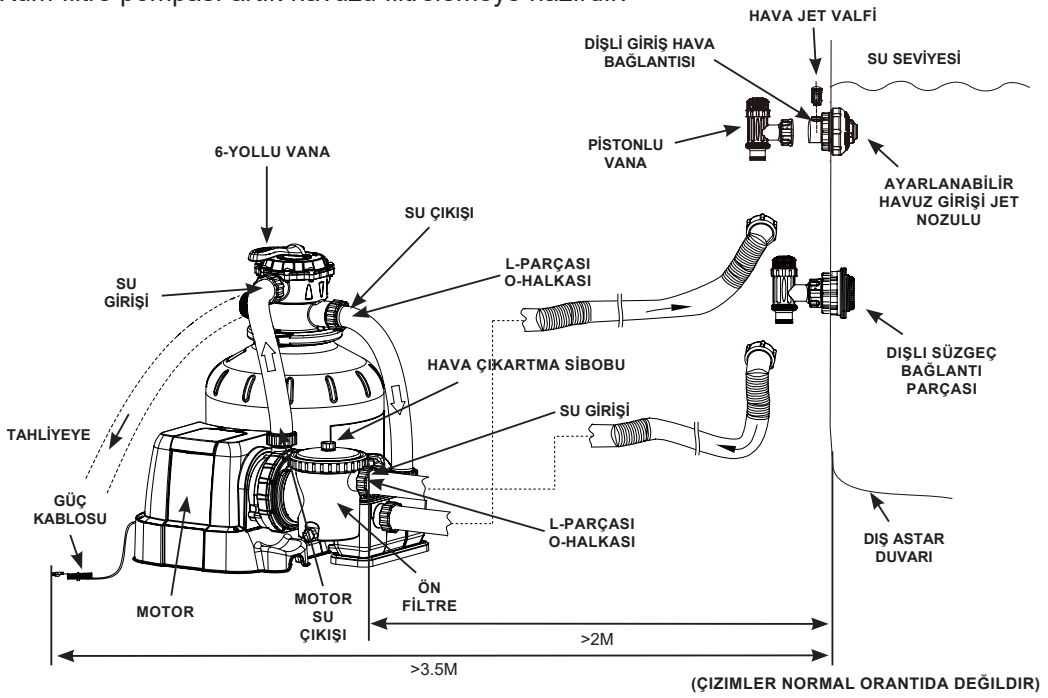

(ÇIZIMLER NORMAL ORANTIDA DEĞILDIR)

Uluslararası Standart, IEC 60364-7-702 uyarınca havuzların her türlü elektrikli montajı ve diğer havuz ekipmanları için aşağıdaki montaj mesafelerine uygulmalıdır:

- Filtre pompası havuz duvarlarından yaklaşık 2m uzağa kurulmalıdır.
- Filtrenin 220-240 voltluk elektrikli güç kaynağının elektrik kablosu fişi havuz duvarlarından 3,5 m uzakta olmalıdır.

"Havuzlar için elektrikli tesisat ve havuz ekipmanları" için yerel otoritelere baş vurarak ilgili uygun standart ve gereksinimleri kontrol edin. Aşağıdaki tablo sadece referans olarak verilmiştir:

Ülke/Bölge	Standart Numara
Uluslararası	IEC 60364-7-702
Fransa	NF C 15-100-7-702
Almanya	DIN VDE 0100-702
Hollanda	NEN 1010-702

KUM FILTRE POMPA HORTUMUNUN BAĞLANTISININ KURULUMU (devam)

1-1/4" (32 mm) bağlantı/bağlantı parçalarıyla INTEX havuzları için pompa yükseltmesi:
Hortumları **(12)** iki adet "Adaptör B" (10722) ile havuz giriş ve çıkış bağlantılarına bağlayın. Çerçevenin içindeki parçalar dahil değildir (ayrı olarak satılır) ve burada yalnızca montaj amacıyla gösterilmektedir. Ayrıntılar için pompa kullanım kılavuzuna başvurun.

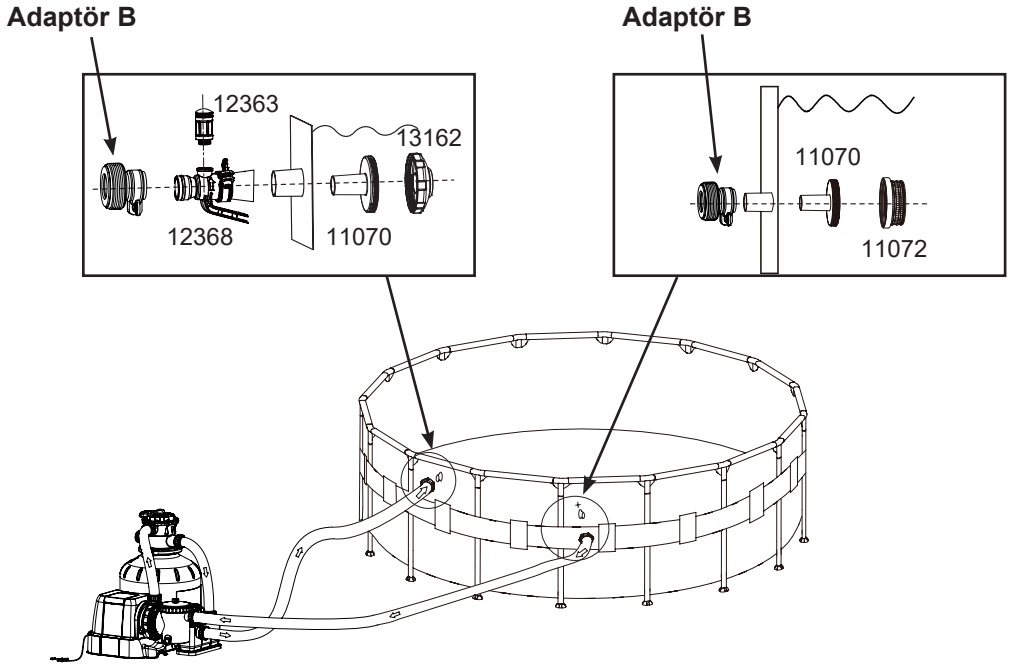

INTEX OLMAYAN havuz için:
Havuz giriş/çıkış bağlantı hortumları **(12)** büyük bir hortum kelepçesi ile bağlayın (dahil değil). Emniyetli bir şekilde sıkın.

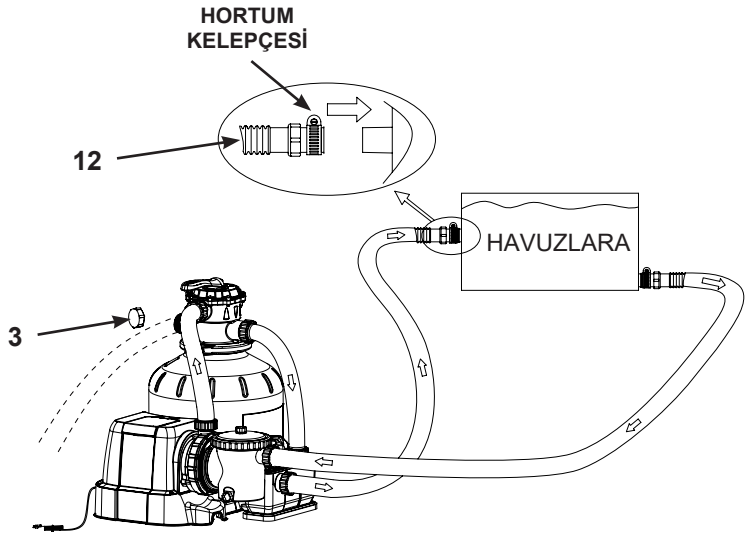

KULLANIM KILAVUZU

⚠ UYARI

- **Elektrik çarpma tehlikesi. Bu cihazı sadece doğru şekilde toprak hattı çekilmiş prizlerde (RCD). Hattınızın RCD hattına sahip olduğunuzdan emin değilseniz, bir uzmana danışınız. RCD hattı kurarken, bunun bir elektrikçinin yapmasını sağlayınız, ayrıca en fazla 30mA olması gerekmektedir. (PRCD) taşınabilir hatlar kullanmayınız.**
- **Elektrik çarpma riskini dü şürmek için, uzatma kabloları kullanmayınız, zamanlı prizler, adaptörler veya elektrik seviyesi ayarlayıcılarını cihazı elektriğe bağlarken kullanmayınız; Tek bir priz kullanınız.**
- **Ayaklarınız veya elleriniz ıslak cihazın fiş ini takıp çıkartmayınız.**
- **Bu ürünü asla filtre tankının üzerinde belirtilen maksimum çalışma basıncının üzerinde çalıştırmayın.**
- **6-yollu vana pozisyonunu değiştirmeden önce her zaman pompayı kapatın.**
- **Sistemden akan su olmadan bu ürünün çalıştırılması durumunda, sistemde patlayıcı bir duruma, ciddi yaralanmalara, maddi hasar veya ölüme neden olabilecek tehlikeli bir basınç oluşabilir.**
- **Bu pompayı asla basınçlı hava ile test etmeyin. Sisteminizi asla 35°C (95°F) üstündeki su sıcaklığı ile çalıştırmayın.**

6-yollu vana pozisyonları ve işlevi:

Vana Konumu	İşlev	Su Akış Yönü
FILTER (Filtreleme) (bkz. Çizim 28)	Normal filtrasyon ve havuzun düzenli olarak vakumlanması	Pompadan gelip filtre ortamından geçerek havuza
BACKWASH (Geri Yıkama) (bkz. Çizim 29)	Filtre ortamını temizlemek için su akışını tersine çevirir	Pompadan gelip filtre ortamından geçerek vana atık /drenaj çıkışına
RINSE (Durulama) (bkz. Çizim 30)	İlk başlatma kum temizliği ve geri yıkama sonrası kum yatağının tesviyesi için	Pompadan gelip filtre ortamından geçerek vana atık /drenaj çıkışına
WASTE (Atık) (bkz. Çizim 31)	Vakumlama için doğrudan atığa, havuz seviyesini alçaltarak veya havuza boşaltarak	Pompadan gelip vana atığı/tahliye çıkışına filtre ortamını atlayarak havuza
RECIRCULATE (Resirkülasyon) (bkz. Çizim 32)	Filtre ortamından geçmeden tekrar havuza su sirkülasyonu için	Pompadan gelip vanadan geçerek ve filtre ortamını atlayarak havuza
CLOSED (Kapalı) (bkz. Çizim 33)	Filtre ve havuza tüm akışı kapatır **"Pompa çalışırken bu ayarı kullanmayın"**	

28
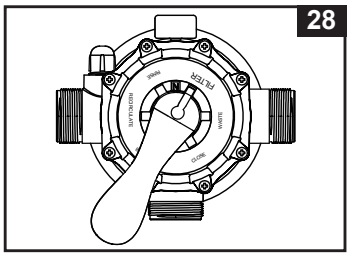

29
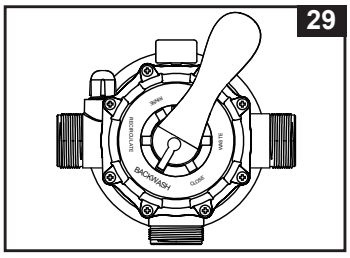

30
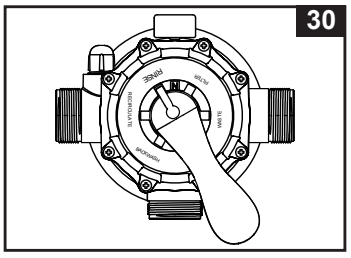

31
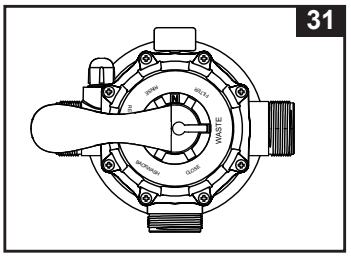

32
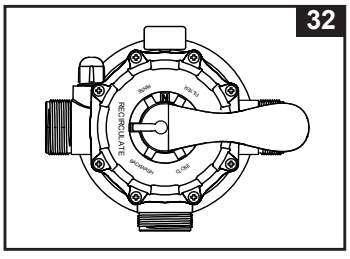

33
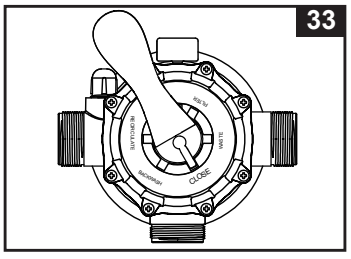

KULLANIM KILAVUZU (devam)

İlk başlangıç ve çalıştırma:

Çalıştırmadan önce aşağıdakilerden emin olun:

- Tüm hortumlar bağlı ve emniyetli bir şekilde sıkışmış ve doğru miktarda filtre kumu konulmuş.
- Tüm sistem topraklama arızası devre şalteri (GFCI) veya kaçak akım rölesi (RCD) tarafından korunan bir topraklama tipi prizine bağlanır.

⚠ DİKKAT

Filtre kontrol vanası kapalı bir konuma sahiptir. Pompa, asla vana kapalı konumda olduğu zaman açık olmamalıdır. Pompa kapalı vana ile çalıştırılırsa, patlayıcı bir durum oluşabilir.

1. Her iki pistonlu vananın kolunu durana kadar tamamen saat yönünün tersine çevirin. Kum filtre pompası içine su akarken, su basıncı sıkışan havanın hava tahliye vanalarından **(19)** çıkmasını sağlayacaktır.
   Tüm hava çıktığı zaman vanalarından **(19)** su dışarı akacaktır. Bu olduğunda vanaları **(19)** elinizle hafifçe saat yönünde çevirin.
   ÖNEMLİ: Hava sıkışmasını önlemek için, önce alt pistonlu vanasını (giriş hortumuna bağlı) açın ve daha sonra üst pistonlu vanayı (çıkış hortumuna bağlı) açın. Hava tahliye vanalarını açın, hava tahliye vanasından su akmaya başlayana kadar bekleyin, hava tahliye vanalarını kapatın.
2. 6 yollu vanadaki tahliye/atık çıkışının bloke olmadığından, uygun bir drenaj yuvasına yöneldiğinden.
3. **Geri Yıkama** - Pompanın kapalı olduğundan emin olun, 6-yollu vanaya bastırın ve **"BACKWASH (Geri Yıkama)"** konumuna çevirin **(bkz. Çizim 29 & 34)**.
   ÖNEMLİ: 6-yollu vananın zarar görmesini önlemek için, daima açmadan önce vana koluna bastırın. 6-yollu vana pozisyonunu değiştirmeden önce her zaman pompayı kapatın.

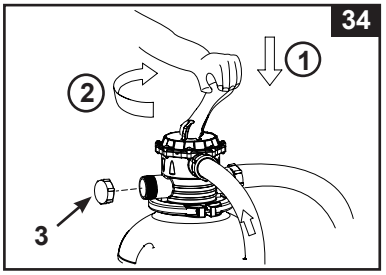

4. Sistemi açmak için ⏻ 'e basın ve ardından çalışma ZAMANLAYICI saatini ayarlamak için PUMP 'e basın (ayrıntılar için "Sistemi ZAMANLAYICI modunda veya manuel olarak çalıştırma" bölümüne bakın). Su kum ortamından geriye dolaşır ve atık/boşaltım çıkışına gider. Atık/tahliye çıkışında su akışı gözlemlenene kadar geri yıkama yapın.
   NOT: LED göstergesi "00" yanıp sönerse cihaz bekleme modundadır ve pompa çalışmayacaktır. Kum ortamındaki herhangi bir yabancı madde veya ince kum parçacıklarını temizlemek için filtrenin başlangıçta geri yıkamasının yapılması tavsiye edilir.
5. 6-yollu vanayı "RINSE (Durulama)" konumuna getirin, pompayı kapatın **(bkz. Çizim 30)**.
6. Pompayı açın ve kum ortamında geri yıkama yaptıktan sonra kum yatağını düzlemek için yaklaşık bir dakika boyunca pompayı çalıştırın.
7. 6-yollu vanayı "FILTER (Filtreleme)" konumuna getirin, pompayı kapatın **(bkz. Çizim 28)**.
8. Pompayı açın. Sistem artık normal filtreleme modunda çalışır. Günde en fazla 12 saat olmak koşuluyla istenilen havuz suyu berraklığı elde edilene kadar pompayı çalıştırın. İlk çalıştırma için, pompanın ZAMANLAYICI olmadan sürekli çalışması için sistemin daha uzun bir ZAMANLAYICI çalışma saatine veya "FP"ye ayarlanması önerilir.
9. Filtre ortamı temiz olduğunda ilk basınç göstergesi okumasını kaydedin.
   NOT: Sistemin ilk kurulumu sırasında, su ve kumda bulunan ağır kir sebebiyle sık sık geri yıkama gerekebilir. Bundan sonra filtre havuz suyu kirleri temizlediği için, kum ortamında biriken kir basıncın yükselmesine ve akışın azalmasına neden olur. Sisteme bağlı bir vakumlama cihazı yoksa ve basınç göstergesinde okunan değer sarı bölgede ise, kum ortamında geri yıkama yapma vakti gelmiştir, bkz. "ilk başlangıç ve çalıştırma" bölümündeki "BACKWASH (Geri Yıkama)". Sisteme bağlı bir vakumlama cihazı (örn. Intex otomatik havuz temizleyici) akışın azalmasına ve basıncın yükselmesine neden olabilir. Sistemde mevcut herhangi vakumlama cihazını çıkarın ve manometrede okunan değerin sarı bölgeden yeşil bölgeye düşmüş olup olmadığını kontrol edin.
10. Basınç göstergesini gözlemleyin ve giriş ve çıkış açıklıklarının tıkalı olmadığını haftalık olarak kontrol edin. Eğer basınçölçer sarıyı gösterirse filtre ortamını geri yıkama zamanıdır.

KULLANIM KILAVUZU (devam)

"Kum filtre pompası ve tuzlu su sistemi kombinasyonu", biri filtre pompası modu ve diğeri klorlayıcı modu için olmak üzere iki ayrı zamanlayıcıya sahiptir.

"TIMER (Zamanlayıcı)" modunda ya da manüel olarak sistemin çalıştırılması:
Kum Filtre pompasını "TIMER (Zamanlayıcı)" kontrolünde "FILTER (Filtreleme)" modunda çalıştırmak için:

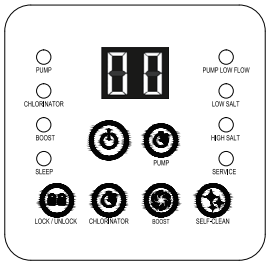

1. **Üniteyi etkinleştirin:**
   Kadar düğmesine basın. LED ekranda yanıp sönen kod "00" görünerek ünitenin programlanmaya hazır olduğunu gösterir.

2. **Çalışma saatlerini ayarlayın:**
   Kod "00" yanıp sönerken istenen çalışma saatlerini ayarlamak için düğmesine basın. Her havuz boyutuna ilişkin gerekli çalışma saatleri için bkz. "Çalışma Süresi Tablosu". düğmesine basılarak zaman 01 ile maksimum 12 saat arasında ayarlanabilir. Eğer çok fazla saat seçtiyseniz döngüyü tekrarlamak için düğmesine basmaya devam edin. Dahili zamanlayıcı artık ayarladığınız saat sayısı için, her gün aynı saatte, Kum Filtre Pompası aktive edecektir.

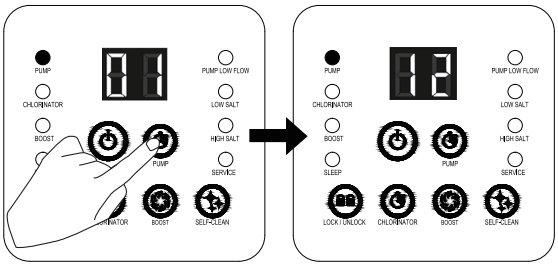

(Döngü başına maksimum 1-12 saat)

3. **Tuş takımı kontrollerini kilitleyin:**
   İstediğiniz saat değeri gösterildiğinde, çalışma döngüsünün yetkisiz olarak değiştirilmesini önleyecek şekilde tuş takımı kontrollerini kilitlemek için düğmeye basın.
   NOT: Tuş takımı kontrollerini kilitlemeyi unutursanız, sistem otomatik olarak kilitleyecektir ve 10 saniye sonra çalışmaya başlayacaktır.
   Kum filtre pompası şu anda suyu filtreliyor ve çalışma saatleri tamamlandıktan sonra duracak.
4. **Gerekirse çalışma süresini yeniden ayarlayın:**
   Gerekirse çalışma saatleri yeniden ayarlanabilir. Düğmeye basın, programlanan geçerli saat yanıp söner. 2. ve 3. adımları tekrarlayın.
5. **Bekleme / güç tasarrufu modu:**

- Döngüsü sona erdiğinde, LED göstergede "93". Sistem şimdi bekleme modundadır. 5 dakika sonra sistem Güç Tasarrufu moduna geçer ve LED göstergede "." gösterilir. Sistem 24 saat içinde otomatik olarak tekrar açılacaktır.
- Sistem Güç Tasarrufu modundayken herhangi bir tuşa bastığınızda sistem programlanan saati kısaca gösterecek ve ardından "93" gösterecektir.

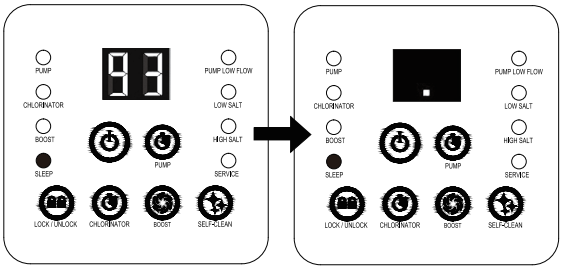

KULLANIM KILAVUZU (devam)

ZAMANLAYICI ön ayar saatlerini görüntülemek için:
Pompa çalışırken, " " düğmesine basın, ekranda önceden ayarlanmış saatler 10 saniye boyunca kısaca yanıp sönecek ve ardından kalan çalışma saatleri görüntülenecektir.

Kum Filtre pompasını manüel olarak çalıştırmak için ("TIMER (Zamanlayıcı)" modunda olmadan):

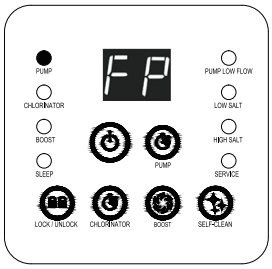

1. Pompayı "Zamanlayıcı" olmadan tek başına çalıştırmak için, pompayı açmak için düğmesine basın, ardından LED'de "FP" görüntülenene kadar PUMP düğmesine basın, bu ZAMANLAYICI'nın kapalı olduğunu ve pompanın artık sürekli çalıştığını gösterir.
2. Pompayı durdurmak için tekrar düğmesine basın.

Klorlayıcı için çalışma saatlerini ayarlayın:

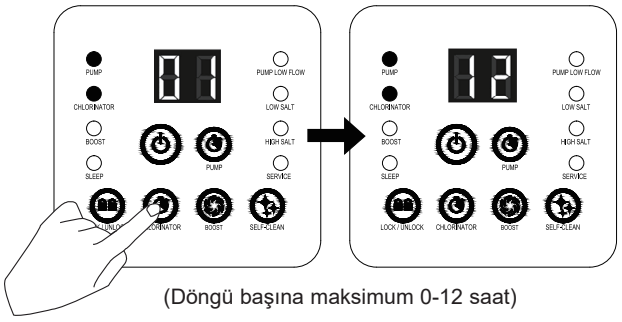

(Döngü başına maksimum 0-12 saat)

1. Tuş takımının kilidini açmak için düğmeye basın. LED yanıp sönerken, istenen çalışma saatini ayarlamak için CHLORINATOR düğmeye basın. Her havuz boyutuna ilişkin gerekli çalışma saatleri için bkz. "Çalışma Süresi Tablosu". CHLORINATOR düğmesine basılarak zaman 00 ile maksimum 12 saat arasında ayarlanabilir. Eğer çok fazla saat seçtiyseniz döngüyü tekrarlamak için CHLORINATOR düğmesine basmaya devam edin. Dahili zamanlayıcı artık ayarladığınız saat sayısı için, her gün aynı saatte, klorlayıcı aktive edecektir.
2. İstediğiniz saat değeri gösterildiğinde, tuş takımı kontrollerini kilitlemek için düğmeye basın. Aktive edildiğinde klorlayıcı gösterge ışığı yanar. Sistem şimdi klor dezenfektanı üretimine başlar ve çalışma saatleri tamamlandıktan sonra duracaktır.
   NOT: Tuş takımı kontrollerini kilitlemeyi unutursanız, sistem otomatik olarak kilitleyecektir ve 10 saniye sonra çalışmaya başlayacaktır.
3. Klorlayıcı modundaki sistem, pompa zamanlayıcısı ayarlanmamış olsa bile filtre pompasını otomatik olarak etkinleştirecektir, LED her zaman bitene kadar kalan klorlama süresini gösterir. Önceden belirlenmiş klorlayıcı saatlerini kontrol etmek için tuş takımının kilidini açmanız ve CHLORINATOR düğmeye basmanız gerekir.
4. Klorlayıcıyı durdurmak için tuş takımı kontrollerinin kilidini açmak için düğmeye basın, ardından CHLORINATOR düğmeye basın ve saati "00" olarak ayarlayın.
   NOT: Klorlayıcı ve filtre pompası zamanlayıcı modundaysa ve klorlayıcı zamanlayıcı, filtre pompası zamanlayıcıdan daha uzun ayarlanmışsa, filtre pompası zamanlayıcı otomatik olarak klorlayıcıda ayarlanan zamanla aynı zaman olacak şekilde değişir.

Klorlayıcı zamanlayıcısı (08H), filtre pompası zamanlayıcısından (05H) daha uzunsa: filtre pompası zamanlayıcısı, klorlayıcı zamanlayıcısı kapsamındadır, bu nedenle sistem yalnızca klorlayıcı süresini (08H) çalıştıracaktır. LED, kalan klorlayıcı süresini gösterir.
Klorlayıcı zamanlayıcısı (04H), filtre pompası zamanlayıcısından (07H) daha kısaysa: klorlama sistemi önce ayarlanan süreye (04H) göre çalışır ve filtre pompası, kalan süre farkı (03H) boyunca çalışmaya devam eder. LED, önce kalan klorlayıcı süresini, ardından pompanın kalan süre farkını gösterir.
Sistem her zaman önce klorlayıcı zamanlayıcısını çalıştırır.

KULLANIM KILAVUZU (devam)

BOOST için çalışma saatlerini ayarlayın:

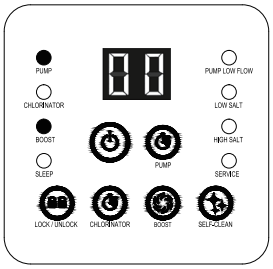

1. Tuş takımının kilidini açmak için düğmeye basın. LED yanıp sönerken, istenen çalışma saatini ayarlamak için düğmeye basın. Toplam 4 ayar: 36 saat, 48 saat, 60 saat ve 00 (Kapama). Döngüyü tekrarlamak için düğmeye basmaya devam edin.
2. İstediğiniz saat değeri gösterildiğinde, tuş takımı kontrollerini kilitlemek için düğmeye basın. Etkinleştirildiğinde BOOST gösterge ışığı yanar. Sistem şimdi E.C.O.'yu başlatır ve daha fazla klor dezenfektanı üretimine başlar. Güçlendirme süreci tamamlandıktan sonra, sistem otomatik olarak normal çalışma moduna geçer.
   NOT: Tuş takımı kontrollerini kilitlemeyi unutursanız, sistem otomatik olarak kilitleyecektir ve 10 saniye sonra çalışmaya başlayacaktır. BOOST modu sırasında, serbest klor seviyesini periyodik olarak test edin, bu seviyenin önerilen seviye olan milyonda 3,0 parça seviyesini (ppm) aşmaması gerekir. Serbest klor seviyesi 5,0 ppm'yi aşarsa havuzu kullanmayın.
3. Sistemin bu modda çalıştırılması, pompayı ve klorlayıcıyı otomatik olarak etkinleştirir, LED daima pompanın kalan çalışma saatini gösterir. Programlanan yükseltme çalışma saatlerini gözden geçirmek için tuş takımının kilidini açmanız ve düğmeye basmanız gerekir.
4. Yükseltme döngüsünü iptal etmek için tuş takımının kilidini açmak için düğmeye basın ve ardından düğmeye basın ve saati "00" olarak ayarlayın.

Elektrotu Kendi Kendine Temizlik döngüsüne ayarlayın:
Varsayılan otomatik temizleme çevrimi 14 saattir. Kendi kendini temizleme döngü süresini ayarlamak için:

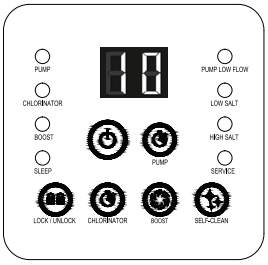

1. Tuş takımının kilidini açmak için düğmeye basın, LED gösterge yanıp sönecektir. Havuz suyunun kalsiyum sertlik seviyesine bağlı olarak, aşağıdaki gibi kendi kendine temizleme çevrimi süresini seçmek için tekrar düğmesine basın. Toplam 3 ayar: 14 saat, 10 saat ve 06 saat.

Kalsiyum Sertliği	Kendi kendine temizleme çevrimi süresi
0 - 150 ppm	Her 14 saatte bir polariteyi ters çevirin
150 - 250 ppm	Her 10 saatte bir polariteyi ters çevirin
250 - 350 ppm	Her 06 saatte bir polariteyi ters çevirin

2. İstediğiniz saat değeri gösterildiğinde, tuş takımı kontrollerini kilitlemek için düğmeye basın. Sistem elektrotun **(29)** polaritesini her seferinde seçilen saatlere göre ters çevirecektir.
   NOT: Tuş takımı kontrollerini kilitlemeyi unutursanız, sistem otomatik olarak kilitleyecektir ve 10 saniye sonra çalışmaya başlayacaktır.

LED KOD TABLOSU

LED Okuma	Tanımlar
00	Bekleme Modu (Başlangıç)
01	Minimum İşletim Saat (1 saat kalan)
02	Çalışma Saatleri (2 saat kalan)
03	Çalışma Saatleri (3 saat kalan)
04	Çalışma Saatleri (4 saat kalan)
05	Çalışma Saatleri (5 saat kalan)
06	Çalışma Saatleri (6 saat kalan)
07	Çalışma Saatleri (7 saat kalan)
08	Çalışma Saatleri (8 saat kalan)
09	Çalışma Saatleri (9 saat kalan)
10	Çalışma Saatleri (10 saat kalan)
11	Çalışma Saatleri (11 saat kalan)
12	Maksimum Çalışma Saatleris (12 saat kalan)
90	Alarm Kodu (Düşük Pompası Akışı/Pompa Akışı Yok)
91	Alarm Kodu (Düşük Tuz Seviyesi)
92	Alarm Kodu (Yüksek Tuz Seviyesi)
93	Bekleme Modu (Çalışma Süreci bitmiş)
"BOŞ"	Güç yok veya "Güç Tasarruf Modu" sonraki Tuzlu Su Sistemi döngüsünü başlatmak için bekliyor.

TUZ VE HAVUZ SUYU HACIMLERI

- **Hangi türde tuz kullanılmalı:**

Ekipmanı korumak için yüzme havuzlarında özel bir tür tuz kullanılmalıdır. Tuz satın alırken, tuzun yüzme havuzlarında kullanılan Kimyasallar için EN16401 standardına uygun olup olmadığını kontrol edin. Doğru tuz olduğunu doğrulamak için yardıma ihtiyacınız varsa, yerel havuz mağazanıza danışın veya tuz üreticisiyle iletişime geçin. **İyotlu tuz, topaklanma önleyici madde içeren tuz (E535) veya sarı (sarı sodalı soda) renkli tuz kullanmayın.**
AB içinde kullanım için havuz tuzu seçerken, lütfen Avrupa Kimyasallar Ajansı'nın (ECHA), Biyosidal Ürün Yönetmeliği (BPR, Yönetmelik (AB) 528/2012) uyarınca ECHA Madde 95 Listesi'nde listelenen kayıtlı/yetkili üreticilerin tuzunun (sodyum klorür) kullanılmasını şart koştuğunu unutmayın. Daha fazla bilgi için lütfen ECHA'nın https://echa.europa.eu/information-on-chemicals/active-substance-suppliers adresindeki web sitesine bakın.

Sadece Sodyum Klorür tuzu kullanın

Sadece en az % 99.4 saflıkta olan sodyum klorür (NaCl) tuzu kullanın. Aynı zamanda su işleme tuz peletleri (buharlaştırılarak tuzun sıkıştırılmış biçimleri) kullanımı da kabul edilebilir. Ancak, onları eritmek daha uzun bir zaman alacaktır. Tuz havuz suyuna ilave edilir ve elektrolitik hücre tuz oluşturmak için klor kullanır. Tuz ne kadar saf ise elektrolitik hücrenin performansı da o kadar iyi olacaktır.

- **Optimum Tuz Seviyesi**

Havuz suyunda ideal tuz seviyesi 2500-3500 ppm (milyon başına parça) arasındadır. Optimum seviye 3000 ppm'dir. Tuz seviyesi çok düşük ise bu durum Tuzlu Su Sisteminin etkinliğini azaltır ve düşük klor üretimi ile sonuçlanacaktır. Yüksek tuz seviyesi havuz suyuna tuzlu bir tat verebilir (bu 3500-4000ppm üzerindeki tuz seviyesinde meydana gelebilir). Çok yüksek bir tuz seviyesi güç kaynağına zarar verebilir ve havuz metal armatürleri ve aksesuarlarında korozyona neden olabilir. Bu kılavuzun Tuz Tablo sayfası, ihtiyaç duyulan doğru tuz dozajını göstermektedir.

- **Tuz Ekleme**

1. Düğmeye basın. Sonra PUMP LED "FP" gösterene kadar düğmeye basın. Ünite şimdi su sirkülasyonunu başlatmak için filtre pompası çalışma modundadır.
2. Tuzlu Su Sistemini kapalı tutun.
3. Eklenecek tuz miktarını belirleyin (bkz. "Tuz Tablosu").
4. Havuz çevresinin içinde doğru tuz miktarını eşit olarak yayın.
5. Filtrenin tıkanmasını önleyin. Kepçe ile tuz ilave etmeyin.
6. Çözme sürecini hızlandırmak için havuz zeminini fırçalayın. Tuzun havuzun zemininde toplanmasına izin vermeyin. Filtre pompasını tuzu iyice çözmek için 24 saat boyunca çalıştırın.
7. 24 saat sonra ve tüm tuz çözülürse, tuş takımı kontrollerinin kilidini açmak için düğmeye basın. LED y7anıp sönerken CHLORINATOR klorlayıcıyı için istenen çalışma saatini ayarlamak için düğmeye basın ("Çalıştırma Talimatı" bölümüne ve "Çalışma Süresi Tablosu"na bakın).

- **Tuzun Çıkarılması**

Çok fazla tuz ilave edilmiş ise, ünite bip sesi verir ve ekranda "Kod 92" ("Alarm Kodları" bölümüne bakınız) gösterilir. Tuz konsantrasyonunu düşürmeniz gerekir. Bunu yapmak için tek yol, kısmen havuzu boşaltmak ve temiz su ile doldurmaktır. "Kod 92" kaybolana kadar havuzunun suyunun yaklaşık %20'sini boşaltın ve yeniden doldurun.

- **Havuz Hacmini Hesaplama**

Havuz	Gals	Metreküp
Dikdörtgen	Uzunluk x Genişlik x Ortalama Derinlik x 7.5	Uzunluk x Genişlik x Ortalama Derinlik
Dairesel	Uzunluk x Genişlik x Ortalama Derinlik x 5.9	Uzunluk x Genişlik x Ortalama Derinlik x 0.79
Oval	Uzunluk x Genişlik x Ortalama Derinlik x 6.0	Uzunluk x Genişlik x Ortalama Derinlik x 0.80

INTEX HAVUZLAR TUZ TABLOSU

Bu tablo, optimum 3.000 ppm tuz seviyesini elde etmek ve korumak için ihtiyaç duyulan tuz miktarını gösterir.

Havuzlar		Su Kapasitesi (Kolay Kurulum ve Oval Havuz için % 80 ve Frame H-avuz için % 90 olarak hesaplanmıştır)		Başlangıç için Gerekli Tuz 3.0g/L (3000ppm)				Tuz Düşük Algılandığında Tuz Gerekli (KOD "91")			
		(Galon)	(Litre)	ECO20220-2/ ECO20230-2		ECO15220-2/ ECO15230-2		ECO20220-2/ ECO20230-2		ECO15220-2/ ECO15230-2	
				(Lbs)	(Kgs)	(Lbs)	(Kgs)	(Lbs)	(Kgs)	(Lbs)	(Kgs)
INTEX YER ÜSTÜ HAVUZ (AGP'ler)											
EASY-SET® HAVUZ	15' x 33" (457cm x 84cm)	2587	9792	-	-	65	30	-	-	20	10
	15' x 36" (457cm x 91cm)	2822	10681	-	-	65	30	-	-	20	10
	15' x 42" (457cm x 107cm)	3284	12430	-	-	80	35	-	-	20	10
	15' x 48" (457cm x 122cm)	3736	14141	-	-	95	45	-	-	25	10
	16' x 42" (488cm x 107cm)	3754	14209	-	-	95	45	-	-	25	10
	16' x 48" (488cm x 122cm)	4273	16173	-	-	110	50	-	-	30	15
	16' x 52" (488cm x 132cm)	4614	17464	-	-	115	50	-	-	30	15
	18' x 42" (549cm x 107cm)	4786	18115	120	55	120	55	30	15	30	15
	18' x 48" (549cm x 122cm)	5455	20647	135	60	135	60	35	15	35	15
METAL ÇERÇEVELİ HAVUZ	15' x 36" (457cm x 91cm)	3282	12422	-	-	80	35	-	-	20	10
	15' x 42" (457cm x 107cm)	3861	14614	-	-	100	45	-	-	25	10
	15' x 48" (457cm x 122cm)	4440	16805	-	-	110	50	-	-	30	15
	16' x 48" (488cm x 122cm)	5061	19156	-	-	125	55	-	-	35	15
	18' x 48" (549cm x 122cm)	6423	24311	160	75	160	75	40	20	40	20
	21' x 52" (640cm x 132cm)	9533	36082	240	110	-	-	60	30	-	-
	24' x 52" (732cm x 132cm)	12481	47241	310	140	-	-	80	35	-	-
ULTRA FRAME™ HAVUZ	16' x 48" (488cm x 122cm)	5061	19156	-	-	125	55	-	-	35	15
	18' x 48" (549cm x 122cm)	6423	24311	160	75	160	75	40	20	40	20
	18' x 52" (549cm x 132cm)	6981	26423	175	80	175	80	45	20	45	20
	20' x 48" (610cm x 122cm)	7947	30079	210	90	210	90	50	25	50	25
	22' x 52" (671cm x 132cm)	10472	39637	260	120	-	-	65	30	-	-
	24' x 52" (732cm x 132cm)	12481	47241	310	140	-	-	80	35	-	-
	26 'x 52" (792cm x 132cm)	14667	55515	365	165	-	-	90	40	-	-
GRAPHITE GRAY PANEL POOL SET™	15'8" x 49" (478cm x 124cm)	4440	16805	110	50	110	50	30	15	30	15
	16'8" x 49" (508cm x 124cm)	5061	19156	125	55	125	55	35	15	35	15
	18'8" x 53" (569cm x 135cm)	6981	26423	175	80	175	80	45	20	45	20
PRISM FRAME™ Oval HAVUZ	16'6" x 9' x 48" (503cm x 274cm x 122cm)	3531	13365			90	40			25	10
	20' x 10' x 48" (610cm x 305cm x 122cm)	4809	18202	120	55	120	55	30	15	30	15
RECTANGULAR ULTRA FRAME™ HAVUZ	9' x 15' x 48" (274cm x 457cm x 122cm)	3484	13187	-	-	90	40	-	-	25	10
	9' x 18' x 52" (274cm x 549cm x 132cm)	4545	17203	115	50	115	50	30	15	30	15
	10' x 20' x 52" (305cm x 610cm x 132cm)	5835	22085	145	65	145	65	40	20	40	20
	12' x 24' x 52" (366cm x 732cm x 132cm)	8403	31805	210	95	210	95	55	25	55	25
	16' x 32' x 52" (488cm x975cm x 132cm)	14364	54368	360	165	-	-	90	40	-	-

INTEX HAVUZLARIN SIYANÜRIK ASIT TABLOSU

Siyanürik asit, ultraviyole ışınları nedeniyle suda klor kaybını azaltan bir kimyasaldır. Havuz suyunun berrak ve temiz kalmasını sağlamak ve cihazın performansını en üst düzeye çıkarmak için havuza siyanürik asit ekleyin. Siyanürik asit seviyesinin tuzun yaklaşık %0.1'ine tekabül edecek kadar olmasını tavsiye ederiz, örn. 100 Lbs (45 kg) tuz x %0.1 = 0.1Lbs (0,45 kg) siyanürik asit. Havuz suyunun kirli, pis ya da çepelli olması durumunda, cihazın sanitasyon süresinin yavaşlamasına sebep olacağından klor sabitleyici (siyanürik asit) EKLEMEYİN. Bu durumda havuz suyunuzu GÜÇLENDİRMENİZ gerekir, çevrim adımları GÜÇLENDİR'e bakın. Havuz suyu temiz ve berrak duruma geldiğinde siyanürik asit ekleyebilirsiniz.

Havuzlar		Su Kapasitesi (Kolay Kurulum ve Oval Havuz için % 80 ve Frame H-avuz için % 90 olarak hesaplanmıştır)		Başlatmak için Siyanürik Asit gerekli 0.03g/L (30ppm)			
				ECO20220-2/ECO20230-2		ECO15220-2/ECO15230-2	
		(Galon)	(Litre)	(Lbs)	(Kgs)	(Lbs)	(Kgs)
INTEX YER ÜSTÜ HAVUZ (AGP'ler)							
EASY-SET® HAVUZ	15' x 33" (457cm x 84cm)	2587	9792	-	-	0.6	0.3
	15' x 36" (457cm x 91cm)	2822	10681	-	-	0.7	0.3
	15' x 42" (457cm x 107cm)	3284	12430	-	-	0.8	0.4
	15' x 48" (457cm x 122cm)	3736	14141	-	-	0.9	0.4
	16' x 42" (488cm x 107cm)	3754	14209	-	-	0.9	0.4
	16' x 48" (488cm x 122cm)	4273	16173	-	-	1.1	0.5
	16' x 52" (488cm x 132cm)	4614	17464	-	-	1.2	0.5
	18' x 42" (549cm x 107cm)	4786	18115	1.2	0.5	1.2	0.5
	18' x 48" (549cm x 122cm)	5455	20647	1.4	0.6	1.4	0.6
METAL ÇERÇEVELİ HAVUZ	15' x 36" (457cm x 91cm)	3282	12422	-	-	0.8	0.4
	15' x 42" (457cm x 107cm)	3861	14614	-	-	1.0	0.4
	15' x 48" (457cm x 122cm)	4440	16805	-	-	1.1	0.5
	16' x 48" (488cm x 122cm)	5061	19156	-	-	1.3	0.6
	18' x 48" (549cm x 122cm)	6423	24311	1.6	0.7	1.6	0.7
	21' x 52" (640cm x 132cm)	9533	36082	2.4	1.1	-	-
	24' x 52" (732cm x 132cm)	12481	47241	3.1	1.4	-	-
ULTRA FRAME™ HAVUZ	16' x 48" (488cm x 122cm)	5061	19156	-	-	1.3	0.6
	18' x 48" (549cm x 122cm)	6423	24311	1.6	0.7	1.6	0.7
	18' x 52" (549cm x 132cm)	6981	26423	1.7	0.8	1.7	0.8
	20' x 48" (610cm x 122cm)	7947	30079	2.0	0.9	2.0	0.9
	22' x 52" (671cm x 132cm)	10472	39637	2.6	1.2	-	-
	24' x 52" (732cm x 132cm)	12481	47241	3.1	1.4	-	-
	26 'x 52" (792cm x 132cm)	14667	55515	3.7	1.7	-	-
GRAPHITE GRAY PANEL POOL SET™	15'8" x 49" (478cm x 124cm)	4440	16805	1.1	0.5	1.1	0.5
	16'8" x 49" (508cm x 124cm)	5061	19156	1.3	0.6	1.3	0.6
	18'8" x 53" (569cm x 135cm)	6981	26423	1.7	0.8	1.7	0.8
PRISM FRAME™ Oval HAVUZ	16'6" x 9' x 48" (503cm x 274cm x 122cm)	3531	13365			0.9	0.4
	20' x 10' x 48" (610cm x 305cm x 122cm)	4809	18202	1.2	0.5	1.2	0.5
RECTANGULAR ULTRA FRAME™ HAVUZ	9' x 15' x 48" (274cm x 457cm x 122cm)	3484	13187	-	-	0.9	0.4
	9' x 18' x 52" (274cm x 549cm x 132cm)	4545	17203	1.1	0.5	1.1	0.5
	10' x 20' x 52" (305cm x 610cm x 132cm)	5835	22085	1.5	0.7	1.5	0.7
	12' x 24' x 52" (366cm x 732cm x 132cm)	8403	31805	2.1	1.0	2.1	1.0
	16' x 32' x 52" (488cm x975cm x 132cm)	14364	54368	3.6	1.6	-	-

INTEX HAVUZLARIN ÇALIŞMA SAATLERI TABLOSU (SİYANÜRİK ASİT İLE)

Havuzlar		Su Kapasitesi (Kolay Kurulum ve Oval Havuz için % 80 ve Frame H-avuz için % 90 olarak hesaplanmıştır)		Farklı ortam/hava sıcaklıklarında çalışma zamanı (saat)					
				ECO20220-2/ECO20230-2			ECO15220-2/ECO15230-2		
		(Galon)	(Litre)	10 - 19°C (50 - 66°F)	20 - 28°C (68 - 82°F)	29 - 36°C (84 - 97°F)	10 - 19°C (50 - 66°F)	20 - 28°C (68 - 82°F)	29 - 36°C (84 - 97°F)
INTEX YER ÜSTÜ HAVUZ (AGP'ler)									
EASY-SET® HAVUZ	15' x 33" (457cm x 84cm)	2587	9792	-	-	-	2	2	3
	15' x 36" (457cm x 91cm)	2822	10681	-	-	-	2	2	3
	15' x 42" (457cm x 107cm)	3284	12430	-	-	-	2	3	4
	15' x 48" (457cm x 122cm)	3736	14141	-	-	-	3	3	4
	16' x 42" (488cm x 107cm)	3754	14209	-	-	-	3	3	4
	16' x 48" (488cm x 122cm)	4273	16173	-	-	-	3	3	4
	16' x 52" (488cm x 132cm)	4614	17464	-	-	-	3	4	5
	18' x 42" (549cm x 107cm)	4786	18115	2	2	3	3	4	5
	18' x 48" (549cm x 122cm)	5455	20647	2	3	4	4	4	5
METAL ÇERÇEVELİ HAVUZ	15' x 36" (457cm x 91cm)	3282	12422	-	-	-	2	3	4
	15' x 42" (457cm x 107cm)	3861	14614	-	-	-	3	3	4
	15' x 48" (457cm x 122cm)	4440	16805	-	-	-	3	4	5
	16' x 48" (488cm x 122cm)	5061	19156	-	-	-	4	4	5
	18' x 48" (549cm x 122cm)	6423	24311	3	3	4	5	5	6
	21' x 52" (640cm x 132cm)	9533	36082	4	5	6	-	-	-
	24' x 52" (732cm x 132cm)	12481	47241	6	6	7	-	-	-
ULTRA FRAME™ HAVUZ	16' x 48" (488cm x 122cm)	5061	19156	-	-	-	4	4	5
	18' x 48" (549cm x 122cm)	6423	24311	3	3	4	5	5	6
	18' x 52" (549cm x 132cm)	6981	26423	3	4	5	5	6	7
	20' x 48" (610cm x 122cm)	7947	30079	4	4	5	6	6	7
	22' x 52" (671cm x 132cm)	10472	39637	5	5	6	-	-	-
	24' x 52" (732cm x 132cm)	12481	47241	6	6	7	-	-	-
	26 'x 52" (792cm x 132cm)	14667	55515	7	8	8	-	-	-
GRAPHITE GRAY PANEL POOL SET™	15'8" x 49" (478cm x 124cm)	4440	16805	2	2	3	3	4	5
	16'8" x 49" (508cm x 124cm)	5061	19156	2	3	4	4	4	5
	18'8" x 53" (569cm x 135cm)	6981	26423	3	4	5	5	6	7
PRISM FRAME™ Oval HAVUZ	16'6" x 9' x 48" (503cm x 274cm x 122cm)	3531	13365				2	3	4
	20' x 10' x 48" (610cm x 305cm x 122cm)	4809	18202	2	2	3	3	4	5
RECTANGULAR ULTRA FRAME™ HAVUZ	9' x 15' x 48" (274cm x 457cm x 122cm)	3484	13187	-	-	-	2	3	4
	9' x 18' x 52" (274cm x 549cm x 132cm)	4545	17203	2	2	3	3	4	5
	10' x 20' x 52" (305cm x 610cm x 132cm)	5835	22085	3	3	4	4	5	6
	12' x 24' x 52" (366cm x 732cm x 132cm)	8403	31805	4	4	5	6	7	8
	16' x 32' x 52" (488cm x975cm x 132cm)	14364	54368	7	7	8	-	-	-

NOT: Zamanlayıcı ayarı, gerçek ayara göre 10 dakika daha fazladır.

TÜM HAVUZLAR IÇIN TUZ HESAPLAMA FORMÜLÜ

Başlangıç için Gerekli Tuz (Lbs)	Başlangıç için Gerekli Tuz (Kgs)	Tuz Düşük Algılandığında Tuz Gerekli (KOD "91") (Lbs)	Tuz Düşük Algılandığında Tuz Gerekli (KOD "91") (Kgs)
Su Kapasitesi (Galon) x 0.025	Su Kapasitesi (Litre) x 0.003	Su Kapasitesi (Galon) x 0.0067	Su Kapasitesi (Litre) x 0.0008

INTEX OLMAYAN HAVUZLARIN TUZ TABLOSU

Su Kapasitesi		Başlangıç için Gerekli Tuz				Tuz Düşük Algılandığında Tuz Gerekli (KOD "91")			
(Galon)	(Litre)	ECO20220-2/ECO20230-2		ECO15220-2/ECO15230-2		ECO20220-2/ECO20230-2		ECO15220-2/ECO15230-2	
		(Lbs)	(Kgs)	(Lbs)	(Kgs)	(Lbs)	(Kgs)	(Lbs)	(Kgs)
2000	7500	50	20	50	20	10	5	10	5
4000	15000	100	45	100	45	25	10	25	10
6000	22500	150	65	150	65	40	20	40	20
8000	30000	200	90	-	-	55	25	-	-
8500	32000	-	-	210	95	-	-	55	25
10000	37500	250	110	-	-	70	30	-	-
12000	45500	300	135	-	-	80	35	-	-
14000	53000	350	160	-	-	95	45	-	-

INTEX OLMAYAN HAVUZLAR IÇIN SİYANÜRİK ASİT TABLOSU

Su Kapasitesi		Başlatmak için Siyanürik Asit gerekli 0.03g/L (30ppm)			
(Galon)	(Litre)	ECO20220-2/ECO20230-2		ECO15220-2/ECO15230-2	
		(Lbs)	(Kgs)	(Lbs)	(Kgs)
2000	7500	0.5	0.23	0.5	0.23
4000	15000	1.0	0.45	1.0	0.45
6000	22500	1.5	0.68	1.5	0.68
8000	30000	2.0	0.90	-	-
8500	32000	-	-	2.13	0.96
10000	37500	2.5	1.13	-	-
12000	45500	3.0	1.37	-	-
14000	53000	3.5	1.59	-	-

INTEX OLMAYAN HAVUZLAR IÇIN ÇALIŞMA SÜRESİ TABLOSU (SİYANÜRİK ASİT İLE)

Su Kapasitesi		Farklı ortam/hava sıcaklıklarında çalışma zamanı (saat)					
(Galon)	(Litre)	ECO20220-2/ECO20230-2			ECO15220-2/ECO15230-2		
		10 - 19°C (50 - 66°F)	20 - 28°C (68 - 82°F)	29 - 36°C (84 - 97°F)	10 - 19°C (50 - 66°F)	20 - 28°C (68 - 82°F)	29 - 36°C (84 - 97°F)
2000	7500	1	1	1	1	2	3
4000	15000	2	2	3	3	3	4
6000	22500	3	3	4	4	5	6
8000	30000	4	4	5	-	-	-
8500	32000	-	-	-	6	7	8
10000	37500	5	5	6	-	-	-
12000	45500	6	6	7	-	-	-
14000	53000	7	7	8	-	-	-

MOTOR ÖN FİLTRE TEMİZLİĞİ VE BAKIM

Herhangi bir hasarlı elemanı veya eleman setini en kısa sürede değiştirmek esastır. Sadece üretici tarafından onaylanmış parçaları kullanın.

1. Filtre pompasının kapalı olduğundan emin olun ve güç kablosunu elektrik prizinden çıkarın.

2. Her iki pistonlu vana kolunu vanalar durana kadar tamamen saat yönünde çevirin. Bu vanayı kapatır, suyun havuzun dışına taşmasını engeller.

3. İlk önce ön filtre muhafazasının alt tarafında yer alan tortu boşaltma vanası **(19)** açılarak, basıncı boşaltın **(bkz. Çizim 35)**.

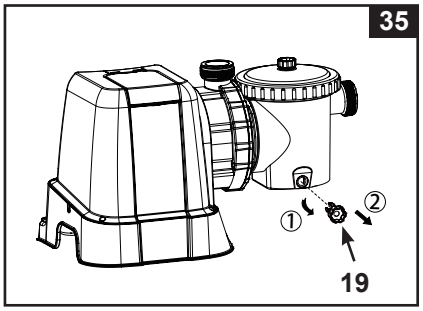

4. Saat yönünün tersine hareketle yaprak tuzak somunu **(14)** sökün, daha sonra ön filtre gövdesinden sepeti **(16)** ve yaprak tuzak O-halkasını **(15)** çıkartın **(bkz. Çizim 36)**.

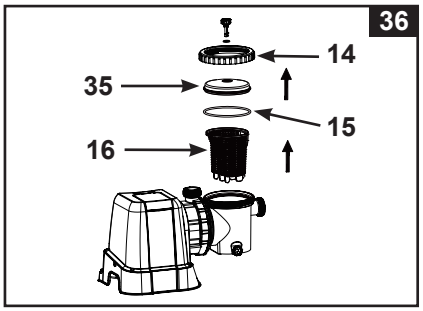

5. Bir bahçe hortumu kullanarak sepeti boşaltın, sepetten birikintileri çıkarmak için plastik bir fırça kullanabilirsiniz. Metal fırça kullanmayın.
6. Ön filtre gövdesinin içini ve yaprak tuzak O-halkasını bir bahçe hortumu kullanarak durulayın.
7. Ön filtre gövdesine yaprak tuzak O-halkası, sepet ve yaprak tuzak kapağını yeniden takın.
8. Tortu tahliye vanasını **(19)** kapatın.

Tüm filtreler ve filtre ortamları, iyi filtrasyonu önleyen artıkların yığılmadığından emin olmak için düzenli olarak denetlenmelidir. Kullanılmış filtre ortamlarının imhası geçerli yerel yönetmelik ve mevzuata uygun olmalıdır.

TİTANYUM VE E.C.O. ELEKTROTLARIN TEMİZLİĞİ

Titanyum elektrot ve e.c.o. elektrotlarin, elektronik kontrolün programlamasına dahil olan kendi kendini temizleme fonksiyonuna sahiptirler. Çoğu durumda bu kendi kendini temizleme eylemi elektrotların optimum verimlilikle çalışmasını sağlayacaktır. Havuz suyu (yüksek mineral içeriği) sert ise elektrotların periyodik olarak elle temizlenmesi gerekebilir. Maksimum performansını korumak için her ay titanyum ve e.c.o. elektrotları **(29 ve 30)** açmanızı ve görsel olarak kontrol etmenizi öneririz.
Aşağıdaki adımlar hücrenizi nasıl temizleyeceğinize dair talimatlar sağlar.

1. Birimi kapatın ve güç kablosunu elektrik prizinden çıkarın.
2. Hortumu **(12)** hücre yuvasının **(43)** çıkışından ayırın **(bkz. Çizim 38)**.
3. Titanyum elektrot fiş bileziğini ve hücre bileziğini çıkarın, fişi titanyum elektrottan **(29)** artırın ve titanyum elektrotu hücre yuvasından çıkarın **(bkz. Çizim 39)**.
4. Titanyum elektrotu bir kaba yerleştirin ve titanyum elektrot tamamen içinde kalıncaya kadar kabın içine mutfak sınıfı sirke dökün **(bkz. Çizim 40)**. 1 saat bekletin, yüksek basınçlı bir bahçe hortumu ile yıkayın.
5. ECO elektrot fiş bileziğini ve hücre bileziğini çıkarın, fişi ECO elektrotundan çıkarın **(30)** ve ECO elektrotunu hücre yuvasından çıkarın **(bkz. Çizim 41)**.
6. ECO elektrotunu bir kaba yerleştirin ve ECO elektrotu tamamen içinde kalıncaya kadar kaba mutfak tipi sirke dökün **(bkz. Çizim 42)**. 1 saat bekletin, yüksek basınçlı bir bahçe hortumu ile yıkayın.
7. Ara bağlantı hortumunu **(13)** hücre yuvası girişinden ayırın **(bkz. Çizim 37 & 43)**.
8. Hücre yuvasını tankın tabanından çıkarın **(bkz. Çizim 44)**.
9. Hücre yuvasında tortu varsa, yüksek basınçlı bir bahçe hortumu ile yıkayın.
10. Her şeyi tekrar yerine birleştirmek için 2’den 9’e kadar olan adımları tekrar edin.

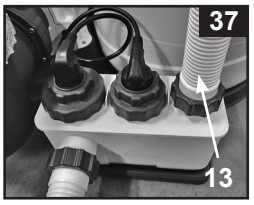

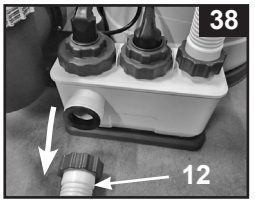

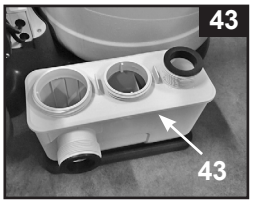

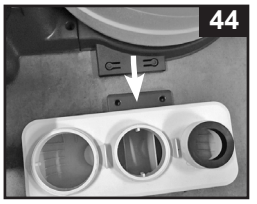

GENEL KULLANIM (devamı)

INTEX® TEST ŞERİTLERİ (ÜRÜN İLE BİRLİKTE VERİLMİŞTİR)

Test şeritleri aynı zamanda "Serbest Klor", "pH", ve "Toplam Alkalinite" ve "Kalsiyum Sertliği" de seviyelerini test edebilirler. Su kimyasını haftada bir test etmenizi ve klor konsantrasyonunu 0.5-3 ppm olarak korumanızı öneririz.

Talimatlar ve Kullanım

1. Şeridi tamamen suya batırın ve hemen çıkarın.
2. Şeridi 15 saniye için düz tutun. Şeritteki fazla suyu sallamayın.
3. Şimdi ambalaj etiketinde renk grafiği ile şerit pedini karşılaştırın. Gerekirse, havuz suyundaki kimyasal seviyesini ayarlayın. Suyun kimyasal seviyesini test ederken uygun tekniğin kullanılması çok önemlidir. Şerit talimatlarını dikkatle okuyun ve uygulayın.

HAVUZ BAKIMI VE KIMYASAL TANIMLARI

Tercih edilen Su Kimyası Değeri			
	Minimum	**İdeal**	**Maksimum**
Serbest Klor	0	0.5 - 3.0 ppm	5.0 ppm
Kombine Klor	0	0 ppm	0.2 ppm
pH	7.2	7.4 - 7.6	7.8
Toplam Alkalinite	40 ppm	80 ppm	120 ppm
Kalsiyum Sertliği	50 ppm	100 - 250 ppm	350 ppm
Stabilizatör (Siyanürik Asit)	10 ppm	20 - 40 ppm	50 ppm

Su arıtması için yerel yüzme havuzu bayiine danışın.

Serbest Klor -	Havuz suyunda artık klor mevcut mu.
Kombine Klor -	Amonyak atıklarla serbest klor reaksiyona sokulması suretiyle oluşturulur. Sonuç çok yüksek ise - Keskin klorumsu koku, göz tahrişi.
pH -	Bu değer bir çözeltinin ne kadar asidik ya da bazik olduğunu gösterir. Sonuç çok düşük ise - Aşınmış metaller, göz ve cilt tahrişi, toplam alkalinitenin imhası. Sonuç çok yüksek ise - Tortu oluşumu, bulanık su, kısa filtre çalışması, göz ve cilt tahrişi, kötü klor verimliliği.
Toplam Alkalinite -	Suyun pH'ı değiştirmek için olan direnç derecesini gösterir. Hız ve pH değişim kolaylığını belirler, bu yüzden her zaman pH seviyesini ayarlamadan önce toplam alkaliniteyi ayarlayın. Sonuç çok düşük ise - Aşınmış metaller, göz ve cilt tahrişi. Düşük alkalinite pH değerinin kararsız olmasına neden olacaktır. Suya ilave herhangi bir kimyasalın pH değerine etkisi olacaktır. Sonuç çok yüksek ise - Tortu oluşumu, bulanık su, göz ve cilt tahrişi, kötü klor verimliliği.
Kalsiyum Sertliği -	Su içinde çözülmüş kalsiyum ve magnezyum miktarını ifade eder. Sonuç çok yüksek ise - Göz ve cilt tahrişi, suyu dengelemede zorluk ve zayıf klor verimliliği. Tortu oluşacaktır ve suyun bulutlu hale gelmesine neden olacaktır.
Stabilizatör (Siyanürik Asit) -	Stabilizatörler yüzme havuzlarında klor ömrünü uzatır.

- Doğrudan kepçeye havuz kimyasalları ilave etmeyin. Bu hücreye zarar verebilir.
- Tuz ve dezenfektanın önerilen aralığın üzerindeki bir seviyede tutulması havuz ekipmanının korozyonuna katkıda bulunabilir
- Test kitinin son kullanma tarihine bakın, bu tarihten sonra kullanılması durumunda test sonuçları yanlış olabilir
- Yoğun havuz kullanımı nedeniyle dezenfektan seviyesinin arttırılması gerekiyorsa, triklor, TCCA veya dikloro bazlı bir kimyasal kullanın.

HAVUZ BAKIMI & KIMYASAL MADDELER

- Tüm havuzlar su temizliği için bakıma gerek duyarlar. Kimyasal kontrol ile filtreniz bu i şlemi gerçekle ştirir. Doğru Klor kullanımı için satıcınızla irtibata geçiniz. Baş ka türlü kimyasal maddelerde su temizliği için gereklidir.
- Kimyasal maddeleri çocuklardan uzak tutunuz.
- Havuzda şahıslar varken, kimyasal madde kullanmayınız. Deri veya gözünüz etkilenebilir.
- Her gün suyun pH değerini ölçünüz ve kimyasal bileş enlerin kontrolünü ediniz. Uygun PH değerleri sezon dış ı kullanımda gereklidir. Bilgi için servis sağlayıcınız ile irtibata geçiniz.
- Sezonun ilk su doldurulmasında atık suyun özel olarak temizlenmesi ve filtrenin deği şmesi gerekebilir. Havuzda pH değeri iyi olmadan, yüzmeye izin vermeyiniz. Bilgi için servis sağlayıcınızla irtibata geçiniz.
- Klorlu su bahçelere ve etrafa zarar verebilir. Çocuklar suda oynarken buna dikkat ediniz. Havuzun altında bulunan çimenlik alan telef olur. Bazı tür çimler alt kaplamaya batabilir bu ancak havuza zarar vermez.
- Filtrenin çalı ma zamanı havuzun büyüklüğüne, havaya ve kullanım seviyesine göre deği şir. Temiz ve berrak bir su elde etmek için birkaç kez çalı ştırarak deneyiniz.
- Avrupa standardı EN16713-3 havuz su kalitesi ve su arıtmaya ilişkin ek bilgiler vermektedir, bunlara www.intexcorp.com/support adresinden ulaşılabilir.

⚠ DİKKAT

Yüksek konsantre klor havuzun kenarlarina zarar verebilir. her zaman kimyasal maddelerin kullanim bilgilerini iyice okuyunuz.

UZUN SÜRE DEPOLAMAK

⚠ DİKKAT

Suyun donmasına izin verilmesi kum filtresine zarar verir ve garantiyi geçersiz kılacaktır.

1. Uzun süreli depolama ve yer değiştirme yapmak için havuzunuzu boşaltmadan önce, suyun başka bir kapta muhafaza edilecek şekilde evinizin uzağında akıttığınıza dikkat ediniz. Yüzme havuz suyunun spesifik kullanım talimatlarına ilişkin yerel düzenlemeleri kontrol ediniz.
2. Birimi kapatın ve güç kablosunu elektrik prizinden çıkarın.
3. Havuz boşaldığında, pompa ve pistonlu vanalardan tüm hortum bağlantılarını ayırın ve havuz duvarından süzgeçleri/pistonlu vanaları çıkarın.
4. Saat yönünün tersine hareket ettirerek tahliye vanasından tahliye vanası başlığını **(9)** çıkararak tankı iyice boşaltın. Tahliye vanası filtre tankının dibinde yer almaktadır.
5. Tüm ara bağlantı hortumlarını ayırın, hücre yuvasını **(43)** tank tabanından sökün ve içindeki suyu boşaltın. Elektrot hücrelerini depolamadan önce temizleyin, "Elektrolitik Hücre Temizliği" bölümüne bakın.
6. Pompasi motor ve kontrolu **(33)** tank tabanından sökün.
7. Kum filtre pompasının parçalarını ve hortumlarını dışarıda iyice kurumaya bırakın.
8. Aşağıdaki O-halkası ve rondelaları uzun süreli depolama için vazelin ile kaplayın:
   - L-parçasi o-halkasi **(11)**.
   - Pompa hortumu O-halkaları **(22)**.
   - Süzgeç vana aksamı ara pulları **(23)**.
   - Düz süzgeç lastik rondelalar **(25)**.
9. 6-yollu vana koluna basın ve işareti vananın üst "N" pozisyonuna gelecek şekilde döndürün. Bu vanadan suyun boşalmasına izin verir. 6-yollu vanayı etkin olmayan halde bırakın.
10. Depolama için tüm kuru parçalarının ve pompa motorunun orijinal ambalajında saklanması en iyisidir. Yoğuşma veya korozyon sorununu önlemek için, pompa motorunu plastik torbalara sarmayın veya kapatmayın.
11. Aksesuarları ve parçaları kuru bir yerde ve sıcaklık değerlerinin 32 ile 104 derece fahrenheit arasında (0 ile 40 Santigrat derece) muhafaza ediniz.
12. Tankı, hava şartlarına karşı korumak için bir muşamba veya plastik örtü ile kaplayın.

SORUN GİDERME KILAVUZU

SORUN	KONTROL	LASI ÇÖZÜMLER
FİLTRE MOTORU ÇALIŞMIYOR	• Motor prize takılı değil. • GFCI/RCD devre kesicide atıyor. • Motor aşırı ısınmış ve aşırı yükleme koruması kapalı.	• Filtre kablosunun A Sınıfı toprak hattı arızalarına karşı devre kesici veya RCD korumalı 3 telli çıkışa takılması gereklidir. • Devre kesiciyi yeniden çalıştırınız. Eğer devre kesici tekrar tekrar atıyorsa, elektrik sisteminizde bir arıza olabilir. Devre kesiciyi kapatın ve sorunu çözmesi için bir elektrikçi çağırın. • Motorun soğumasına izin verin ve tekrar başlatın.
FİLTRE HAVUZU TEMİZLEMİYOR	• Yanlış klor veya pH seviyesi. • Tankta filtreleme ortamı yok. • Yanlış 6-yollu vana ayarı pozisyonu. • Aşır kirli havuz. • Tel süzgeç su akışını kısıtlıyor.	• Klor ve pH seviyesini ayarlayın. Yerel yüzme havuzu tedarik eden mağazaya danışınız. • Filtreye kum koyun, bkz. "kum koyma talimatları". • Vanayı "FILTER (Filtreleme)" konumuna getirin. • Filtreyi daha uzun dönemler için çalıştırın. • Girişteki tel süzgeci temizleyin.
FİLTRE SUYU POMPALAMIYOR VEYA AKIŞ ÇOK YAVAŞ	• Sistemde hava hapsolmuş. • Giriş boşaltma tıkanmış. • Giriş hattında hava sızıntısı. • Aşır kirli havuz. • Kum ortamı kir ile tıkanmış. • Ağızlık ve süzgeç bağlantısını koruyunuz. • Filtreleme kum yüzeyinde kabuklanma veya topaklanma. • Sisteme bağlı havuz vakumlama cihazı. • Dişli giriş hava bağlantısı astarda yanlış deliğe bağlı.	• Havayı boşaltın, işletme talimatları bölümüne bakın. • Havuz duvarına boşaltarak hortumun ağzındaki bütün tıkanıklıkları temizleyin. • Hortum kelepçelerini sıkıştırın, hortumlarda hasar olup olmadığını kontrol edin, havuzun su seviyesini kontrol edin. • Geri yıkama filtresi. • Havuzun üst tarafındaki giriş yerine ağızlığı, alt taraftaki çıkış yerine ise süzgeci monte ediniz. • Gerekirse yaklaşık 1" kum boşaltın. • Sistem hattına bağlı herhangi bir havuz vakumlama cihazını çıkarın. • Dişli giriş hava bağlantısının havuzun girişindeki üst deliğe takıldığından emin olun.
POMPA ÇALIŞMIYOR	• Düşük su seviyesi. • Filtre ızgarası tıkanmış. • Giriş hattında hava sızıntısı. • Motor arızası veya pervane sıkışmış.	• Uygun su seviyesi elde etmek için havuzu doldurun. • Havuzun duvarındaki girişte bulunan filtre ızgarasını temizleyin. • Hortum kelepçelerini sıkıştırın, hortumda hasar olup olmadığını kontrol edin. • Intex servis merkezine başvurun.
6-YOLLU VANA/ KAPAK SIZDIRIYOR	• Kum tankı o-halkası eksik. • Kum tankı o-halkası kirli. • Flanş kelepçesi sıkı değil. • 6-yollu vana hasarlı.	• 6-yollu vana kapağını çıkarın ve O-halkasının yerinde olduğundan emin olun. • Bahçe hortumu suyu ile kum tankı o-halkasını temizleyin. • Verilen anahtarla kelepçeyi sıkın. • Intex servis merkezine başvurun.
HORTUMDA SIZINTI	• Hortum kıskaçları iyi tutturulmamış. • Hortum bağlantısı o-halkası/ L-parçası o-halkası eksik.	• Hortum kelepçelerini sıkıştırın/değiştirin. • O-halkası/L-parçası o-halkasının yerinde ve zarar görmemiş olduğundan emin olun.
ZAMANLAYICI TUTARSIZ VEYA ZAMANLAYICI AYARLANAMIYOR	• İç zamanlayıcının arızalı olması mümkün.	• Pompayı kapatın ve 5 dakika sonra yeniden başlatın. • Zamanlayıcıyı yeniden ayarlayın. • Intex servis merkezine başvurun.
BASINÇ GÖSTERGESI ÇALIŞMIYOR	• Manometre girişi tıkalı. • Basınç göstergesi hasarlı.	• 6-yollu vanadan sökerek girişteki engelleri temizleyin. • Intex servis merkezine başvurun.
KUM HAVUZA GERI AKIYOR	• Kum çok küçük. • Kum yatağı kireçlenmiş.	• Sadece partikül büyüklüğü aralığı 0,45-0,85 mm (0,018-0,033 inç) arasında ve Homojenlik Katsayısı 1,75'ten az olan No. 20 silika kumu kullanın. • Kumu değiştirin.
DİŞLİ GİRİŞ HAVA BAĞLANTISI / HAVA JET VALFİ SIZDIRIYOR	• Pistonlu valf iyi takılmamış. • Hava jet valfi sıkı değil ve yukarı bakmıyor. • Hava jet valfinin iç sızdırmazlık halkası bloke. • Hava jet valfinin iç sızdırmazlık halkası kirli. • Hava jet valfi bozuk.	• Pistonlu valfi sıkın veya tekrar monte edin. • Hava jet valfini sıkın ve yukarı baktığından emin olun. • Pompayı açın ve birkaç saniye çalıştırın, ardından kapatın, bu işlemi 3 kere tekrar edin. • Hava jet valfini çıkartın, kirleri su ile yıkayın ve valfi tekrar geri takın. • Yani hava jet valfi ile değiştirin.
POMPA AÇIKKEN HAVA JET VALFİNDEN KÜÇÜK SIZINTI	• Su sirkülasyon hattına bağlı aksesuarlar.	• Su sirkülasyon hattındaki tüm aksesuarları (güneş enerjisi matı, otomatik havuz temizleyicisi, LED ışık gibi) çıkarın ve hava jet valfi başlığını **(45)** hava jeti valfinin **(41)** üzerine yerleştirin. Normal durumda veya pompa çalışırken hava jet valfini **(41)** valf başlığı **(45)** ile kapatmayın.

SORUN GİDERME KILAVUZU (devam)

LED	SORUN	ASI ÇÖZÜMLER
LED Panel Kodu Yanıp Söner ve Alarm Açık (**NOT:** Her zaman temizlik ve bakımdan önce kapatın).		
	1. Dolaşım hattı bloke edilir.	• Ünitenizde piston vana varsa, açık olduklarından emin olun. • Filtre kartuşu ve hücredeki kir ve kalıntıları temizleyin. “Genel kullanım” bölümüne bakın. • 6-yollu vanaya basın, sirkülasyon hattında tüm sıkışmış havayı serbest bırakın.
	2. Yanlış giriş ve çıkış hortumu yönü.	• Giriş ve çıkış hortumunun yönünü kontrol edin. Gerekirse hortumları ters çevirin. “Kurulum Talimatları” na bakın.
	3. Titanyum elektrotun içindeki akış sensörü pimleri üzerinde ölçeklendirin.	• Titanyum elektrodu temizleyin. Bkz. “Titanyum ve e.c.o. elektrotlarin temizliği”.
	4. Titanyum elektrotun kablosu gevşek.	• Kabloyu titanyum elektrotun takın ve fiş bileziğini sıkıca sıkın.
	5. Cihaz ayarlanmıştır ve ters yıkama, durulama veya atık modunda çalışır.	• Alarmı görmezden gelin, ters yıkamayı, durulamayı ve atık çalışmasını bitirin, daha sonra alarmı sıfırlamak için tekrar gücü kapatın ve açın.
	6. Titanyum elektrotun arızası.	• Intex Servis Merkezine başvurun.
	1. Titanyum elektrotun plakalar üzerinde kir veya tortu.	• Denetim için titanyum elektrotu çıkarın. Gerekirse temizleyin. Bkz. “Titanyum ve E.C.O. elektrotlarin temizliği”.
	2. Düşük tuz seviyesi/tuz yok.	• Tuz ekleyin. Bkz. “Tuz ve Havuz Suyu Hacimleri”.
	3. Titanyum elektrotun kablosu gevşek.	• Kabloyu titanyum elektrotun takın ve fiş bileziğini sıkıca sıkın.
	4. Olası elektrolitik hücre hatası.	• Intex Servis Merkezine başvurun. Gerekirse hücreyi değiştirin.
	1. Yüksek tuz seviyesi. **2.** Su sıcaklığı > 35ºC. **3.** Titanyum elektrot arızası.	• Kısmen havuzu boşaltın ve temiz su ile doldurun. Bkz. “Tuz ve Havuz Suyu Hacimleri”. • Intex Servis Merkezine başvurun.
	1. LED gösterge kapalı ve “SERVICE” (Servis) lambası yanıyor – sistem çalışmıyor. **2.** Kontrol istasyonu arızası.	• Ev şebeke voltajı çok yüksek veya çok düşük (± %20). Voltajın cihaz mahfazasında belirtilen aralıkta olup olmadığını kontrol edin. • Intex Servis Merkezine başvurun.
	1. LED gösterge sadece kırmızı bir nokta gösterir ve ünite yanıt vermez - elektrot(lar) kısa devre yapmıştır. **2.** Kontrol istasyonu arızası.	• Elektrotları çıkarın ve temizleyin. Gerekirse elektrotları değiştirin. • Intex Servis Merkezine başvurun.

SIKÇA RASTLANAN HAVUZ PROBLEMLERI

SORUN	TANIM	NEDEN	ÇÖZÜM
ALGER	• Yeşillenmiş su. • Havuzun dibinde yeşil ya da siyah noktalar bulunur. • Havuzun dibi kayganlaşır ve/veya kötü koku oluşur.	• Klor ve pH dengesini ayalamaya ihtiyaç vardır.	• Çok klorlamayla şok işlem yapılabilir. Havuzu aldığınız yerden tavsiye edilen doğru düzeydeki pH'ı alınız. • Havuz dibini vakumlayınız. • Uygun klor seviye bakımını yapınız.
RENKLENMİŞ SU	• İlk klorlama işlemi yaptığınızda su mavi, kahverengi ya da siyaha döner.	• Klor eklemekle beraber bakır, demir ya da magnezyum suda oksitlenir.	• Önerilen pH dengesini ayarlayın. • Suyu temizlerken filtreyi çalıştırın.
ASKIDA KALMIŞ CİSİMLER SU İÇİNDE	• Su bulanır ya da süte benzer.	• "Sert su" pH dengesinin yükselme sebebidir. • Klor az içerir. • Suda yabancı maddeler bulunur.	• PH dengeleyin. Tavsiye için havuz satıcınıza danışın. • Uygun klor seviyesini kontrol ediniz.
SÜREKLİ AZALAN SU SEVİYESİ	• Seviye bir önceki günden daha azdır.	• Havuz kaplamasında veya hortumlarda yırtık veya delik. • Tahliye vanaları gevşek.	• Aparatı yamayla tamir ediniz. • Parmakla bütün kapaklar sıkıştırılabilir.
TORTULANMASI HAVUZ DBNE	• Havuz zemini kirli ya da topraklıdır.	• Yoğun kullanım, havuza giriş çıkışlar.	• Intex elektrik süpürgesini kullanarak havuzun dibini temizleyiniz.
YÜZEYN ÇÖKÜNTÜSÜ	• Yaprak, böcek vs.	• Havuzun ağaca çok yakın olması.	• Intex havuz süzgecini kullanın.

ÖNEMLİ

Meye devam ediyorsanız, yardım için lütfen müşteri hizmetleri bölümüyle irtibata geçiniz. İletişim bilgilerine ulaşmak için arka kapağa bakınız.

SUYLA İLGİLİ GENEL EMNİYETLER

Su eğlenceleri hem eğlenceli hem de sağlığa yararlıdır. Bununla birlikte, yaralanma ve ölüm gibi doğal riskleri de vardır. Yaralanma riskini azaltmak için, tüm ürünleri, paketi, paketin içindeki uyarıları ve talimatları okuyup takip ediniz. Unutmayınız, bununla birlikte, bu ürün uyarıları, talimatları ve güvenlik rehberi su tepkimelerinin bazı yaygın risklerinden muhafaza eder, fakat tehlikenin ya da riskin tüm örneklerini muhafaza etmez.

Korumaya ek olarak, kendinizi ulusal tanınan Güvenlik teş kilatlarıyla sağlanan yönerge şartlarına en iyi şekilde klavuz edinip izlemeye de alı ştırınız:

- Sürekli gözetim gerektirir. Özellikle çocuklar havuzun içinde ya da etrafındayken, bir yetişkin "cankurtaran" ya da gözlemci olarak bulunmalıdır.
- Yüzmeyi öğ reniniz.
- CPR ve ilk yardım ö ğrenmek için zaman ayırınız.
- Denetleyen her kimse o kişiyi olası havuz tehlikeleri ya da kilitli kapılar, bariyerler, vb koruyucu aletler hakkında bilgilendirin.
- Çocuklar dahil bütün havuz kullanıcılarına acil bir durumda ne yapmaları gerekti ğini anlatın.
- Herhangi bir su aktivitesinin tadının çıkarırken daima sa ğduyulu davranın ve do ğru yargılar verin.
- Gözetleyin, gözetleyin, gözetleyin.

SINIRLI GARANTI

Sizin Krystal Clear® Kum filtre pompası üretim esnasında en yüksek kalite ile üretilmiştir ve en yüksek kalite maddeleri kullanarak üretilmiştir. Fabrikayı terk etmeden önce tüm Intex ürünleri hata kontrolünden geçmiştir. Bu Sınırlı Garanti yalnızca aşağıda listelenen Krystal Clear® Kum Filtre Pompa ve aksesuarları için geçerlidir.

Bu sınırlı garanti sizin yasal hak ve çözümlerin yerine geçmemek üzere ek olarak, verilmiştir. Bu garantide yasal haklara göre herhangi bir tutarsızlık varsa, yasal haklar geçerli olacaktır. Örneğin, Avrupa Birliği çapındaki tüketici kanunları bu sınırlı garantiden aldığınız kapsama ek olarak yarak haklar tanımaktadır: AB kapsamındaki tüketici hakları için lütfen Avrupa Tüketici Merkezi web sitesini bilgi için, http://ec.europa.eu/consumers/ecc/contact_en/htm adresinden ziyaret ediniz.

Bu Sınırlı Garanti hükümleri yalnızca orijinal alıcı için geçerlidir ve devredilemezler. Bu Sınırlı Garanti ilk satın alma tarihinden itibaren aşağıda belirtilen süre için geçerlidir. Orijinal satın alma belgenizi bu kılavuzda saklayın, satın alma kanıtı gerekli olabilir ve garanti taleplerine eşlik etmesi gerekir, aksi halde Sınırlı Garanti geçersiz olur.

Krystal Clear® Kum Filtre Pompası Garantisi – 2 yaş
Titanyum Elektrot & E.C.O. Elektrotlarin Garantisi – 2 yaş
Hortumlar, Pistonlu Vanalar ve Teçhizat Garantisi – 180 gün

Garanti süresi boyunca Krystal Clear® Kum Filtre Pompası ürününde bir üretim hatası bulursanız, ayrı "Yetkili Hizmet Merkezleri" sayfasında listelenen uygun Intex Hizmet Merkezi ile irtibata geçiniz. Eğer ürün Intex Hizmet Merkezi tarafından yönlendirildiği gibi iade edilirse, Hizmet Merkezi ürünü inceleyecek ve iddianın geçerliliğini belirleyecektir. Ürünün garanti hükümleri kapsamında olması durumunda, ürün ücret ödemeden tamir edilir veya aynı veya eşdeğer bir ürün ile (Intex'in tercihine göre) değiştirilir.

Bu garanti dışında ve ülkenizdeki diğer yasal haklar dışında başka garantiler ima edilmemektedir. Ülkenizde mümkün olduğu ölçüde, Intex hiçbir koşulda size veya üçüncü taraflara karşı Krystal Clear® Kum Filtre Pompası ürününüzün kullanımından veya Intex veya temsilcilerinin hareketlerinin neticesinde oluşan doğrudan veya dolaylı hasarlar için (ürünün üretimi de dahil) yükümlü tutulamaz. Bazı eyaletler veya yargı bölgelerinde arızi veya dolaylı hasarların hariç tutulmasına veya sınırlandırılmasına izin vermez, bu sebeple yukarıdaki sınırlama veya hariç tutma sizin için geçerli olmayabilir.

Bu sınırlı garantinin aşağıdaki durumlarda geçerli olmayacağına dikkat edin:

- Krystal Clear® Kum Filtre Pompası ihmal, anormal kullanım veya çalıştırma, kaza, uygunsuz çalıştırma, uygunsuz voltaj veya kullanma talimatlarına ters düşen akımlara, uygunsuz bakım veya depolamaya maruz bırakılırsa;
- Krystal Clear® Kum Filtre Pompası veya Intex'in kontrolü dışındaki koşullar tarafından hasar varsa, sınırlı aşınma ve yırtılma ve ateş, sel, don, yağmur veya diğer harici güçler dahil olmak ve bunlarla sınırlı olmamak üzere;
- Intex tarafından satılmayan parça ve bileşenler için; ve/veya
- Intex Servis Merkezi personeli dışındaki kişiler tarafından Krystal Clear® Kum Filtre Pompası ürününüzdeki yetkisiz değişiklikler, onarım veya sökme için.

Havuzun bu kaybını, kimyasal maddelerin tüketimini veya su dan meydana gelen arızaları bu garanti kapsamı kapsamaz. Şahıslarda meydana gelen yaralanmaları bu garanti kapsamaz.

Kullanma kılavuzunu dikkatle okuyun ve Krystal Clear® Kum Filtre Pompası ürününüzün düzgün çalışması ve bakımı ile ilgili tüm talimatlara uyun. Her zaman kullanmadan önce ürünü kontrol edin. Kullanım talimatlarına uyulmazsa bu Sınırlı Garanti geçersiz olacaktır.