Turkish **96 IO**

INTEX® KULLANICI KILAVUZU
ŞİŞME BALIKÇI BOTU

ÖNEMLİ

BU KİTAPÇIK ÖNEMLİ EMNİYET BİLGİLERİ İÇERİR. BU ÜRÜNÜ KULLANMADAN ÖNCE DİKKATLE OKUYUN VE GELECEKTE BAŞVURMAK İÇİN SAKLAYIN.

Sürekli ürün geliştirme politikası nedeniyle Intex, önceden bilgilendirme yapmaksızın kullanım kılavuzunda güncelleme yapılmasını gerektirecek teknik özellikler ve görünümde değişiklik yapma hakkına sahiptir.

©2024 Intex Marketing Ltd. - Intex Development Co. Ltd. - Intex Recreation Corp. All rights reserved/Tous droits réservés/Todos los derechos reservados/Alle Rechte vorbehalten. Printed in China/Imprimé en Chine/Impreso en China/Gedruckt in China.
®™ Trademarks used in some countries of the world under license from/®™ Marques utilisées dans certains pays sous licence de/Marcas registradas utilizadas en algunos países del mundo bajo licencia de/Warenzeichen verwendet in einigen Ländern der Welt in Lizenz von/ **Intex Marketing Ltd. to/à/a/an Intex Development Co. Ltd., Hong Kong & Intex Recreation Corp., P.O. Box 1440, Long Beach, CA 90801** • Distributed in the European Union by/Distribué dans l'Union Européenne par/Distribuido en la unión Europea por/Vertrieb in der Europäischen Union durch/**Intex Trading B.V., Ettenseweg 46, 4706 PB Roosendaal – The Netherlands** • Distributed in the UK by **Unitex Service (UK) Limited, 21 Holborn Viaduct, London EC1A 2DY, UK.**
www.intexcorp.com

INTEX®

İÇİNDEKİLER

UYARI.....3

TANIM.....4

ŞİŞME BALIKÇI BOTU MONTAJI.....5-7

ŞİŞİRME TALİMATLARI.....8

OLTA TUTUCUSUNUN KULLANILMASI.....8

SKEG KURULUMU VE KALDIRILMASI.....8

KOLTUK MONTAJI.....9

KÜREKLER.....9

TAŞIMA KAYIŞI MONTAJI.....9

HAVA BOŞALTMA.....10

GÜVENLİK VE KULLANMA TALİMATLARI.....10

BAKIM VE SERVİS.....11

SÖKME VE SAKLAMA.....11

SORUN GIDERME KILAVUZU.....11

ONARIMLAR.....11

SINIRLI GARANTI.....12

BU TALİMATLARI SAKLAYIN

⚠ UYARI

- Bu bir hayat kurtarıcı aygıt değildir. Sadece yetkin gözetim altında kullanın. Bu ürüne dalış yapılmasına asla izin vermeyin. Kullanılmadığı zaman suda veya suya yakın bir yerde bırakmayın. **Asla herhangi bir araçla çekmeyiniz.**
- Kullanmadan önce Kullanıcı Kılavuzunu’nun tamamını okuyun ve bu Kılavuzu ileride başvurmak üzere güvenli bir yerde saklayın.
- Bu Kılavuz’daki tüm Güvenlik ve Kullanma Talimatları’nı izleyin.
- Ürün sadece manuel olarak hareket ettirilir. Motor takmayın.
- **Denizde rüzgar ve akıntılardan sakının.** Asla yalnız gezinmeyin.
- Önerilen maksimum kapasitelerini aşmayın. Aşırı yükleme düzenlemeleri ihlal eder.
- Botun üzerindeki herkes Kişisel Yüzme Aracı’nı (PFD) giyinmelidir.
- Ürüne basarken veya tırmanırken dikkatli olun. Maksimum denge için ürünün merkezine basın.
- Botun pruvadan (ön) kıça (arka) kadar ve bir yandan öbür yana düz durması için yolcuların, malzemelerin, olta takımı kutusunun ve aksesuarların ağırlığını dağıtın.
- Bir delinme veya sızıntıdan şüpheleniyorsanız ürünü kullanmayın.
- Yetişkinler numaralandırılmış sıraya göre bölmeleri şişirmelidir.
- Rafting veya diğer herhangi bir ekstrem spor aktivitesi için uygun değildir.
- Ticari veya kiralama amaçlı kullanım için uygun değildir.
- Boğulma, felç veya diğer ciddi yaralanmaları önlemek için bu kurallara uyun.

***** Ürün ve ambalaj üzerinde yazılı olan her bir güvenlik bilgisi sembolünün ve güvenlik işaretinin tam ve eksiksiz açıklaması için lütfen “Tanım” bölümüne bakınız.

BU TALİMATLARI SAKLAYIN

Tanim

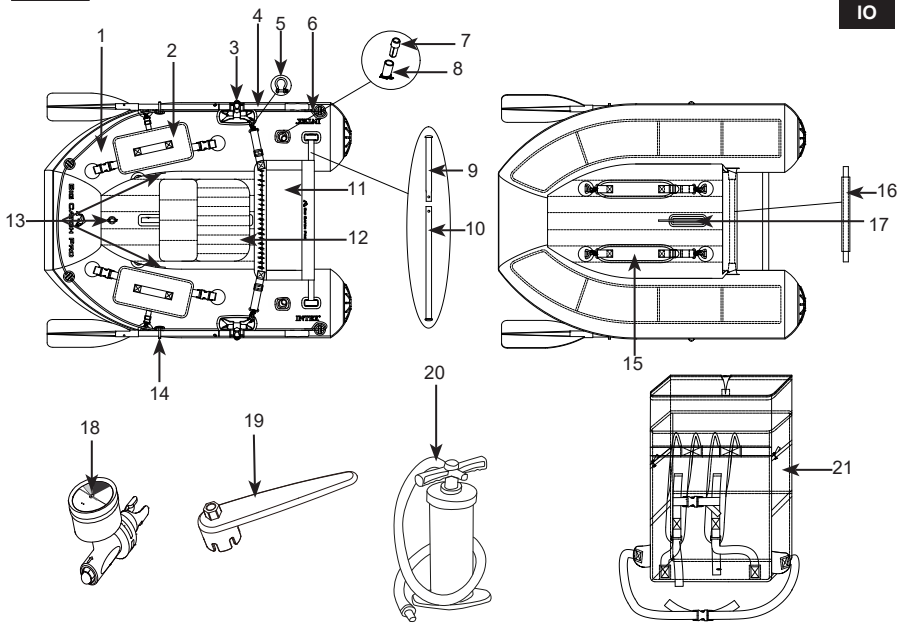

NOT: Çizimler sadece illüstrasyon amaçlıdır. Ürünün aslı farklılık gösterebilir. Ürünün gerçek boyutlarında değildir.

REF. NO.	AÇIKLAMA	MİKTAR	YEDEK PARÇA NO.
1	Bot gövdesi	1	13463
2	Balıkçılık saklama çantası	2	13514
3	Kürek kilidi	2	/
4	54" Kürek	2	10062D
5	Ağ cetvel bağlantı parçası	2	13529
6	Güvenlik halatı	1	13528
7	Arka kapak	2	13014G
8	Olta tutucusu	2	13013G
9	Kısa "2 parça montaj borusu"	1	13462
10	Uzun "2 parça montaj borusu"	1	13461
11	Ağ cetvel	1	13457
12	Koltuk	1	13459
13	Hava valfleri	3	/
14	Kürek tutucu	2	/
15	Taşıma kayışı	2	13513
16	Zemin gövde borusu	1	13460
17	Skeg	1	12181
18	Basınç göstergesi	1	12763
19	Anahtar	1	11742A
20	Manuel hava pompası	1	/
21	Sırt çantası	1	13458

BU TALİMATLARI SAKLAYIN

ŞİŞME BALIKÇI BOTU MONTAJI

96
IO

Taş veya diğer keskin nesnelerin olmadığı temiz bir alan bulun.

1. Ürünü açın.

2. “2 parça montaj borusunu” bulun: bir uzun ve bir kısa borudan oluşur. Uzun boruyu gövde montaj deliğinin bir tarafından geçirin.

3. “Ağ cetveli”, kol kenarı uzun “2 parça montaj borusuna” bakacak şekilde açın.

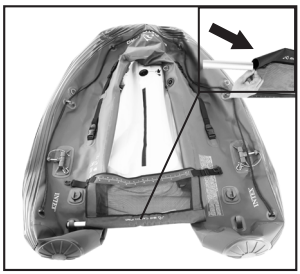

4. Uzun “2 parça montaj borusunu” ağ cetveli koluna geçirin.

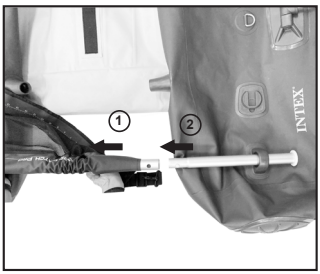

5. Kısa “2 parça montaj borusunu” gövde montaj deliğinin diğer tarafından geçirerek uzun parça montaj borusuna takın. Yaylı düğmenin yerine oturduğundan emin olun.

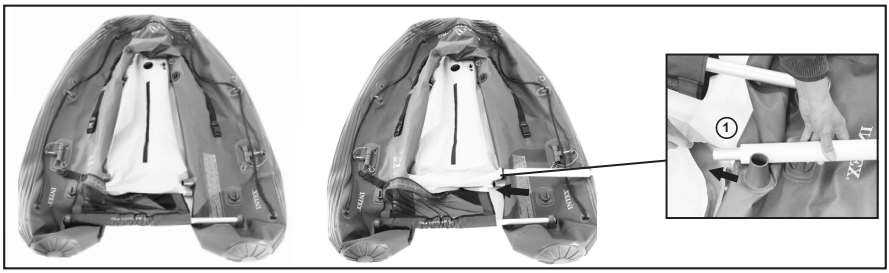

6. Köpüklü “zemin gövde borusunu” zemin kenarı koluna takın.

BU TALİMATLARI SAKLAYIN

7. “Zemin gövde borusunu” sol ve sağ montaj aparatlarına takın.

8. Şişirme sırasında “zemin gövde borusunun” montaj aparatlarına güvenli bir şekilde takıldığından emin olun. **NOT:** “zemin gövde borusu” gövde tamamen şişirildikten sonra da yerinde kalacaktır.

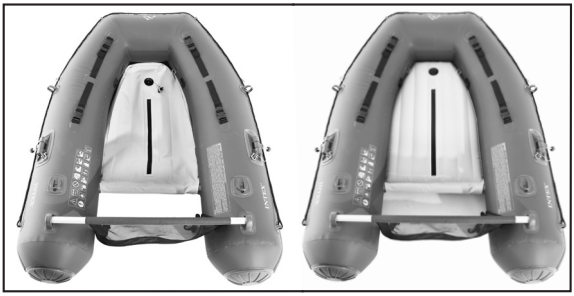

9. Hava supaplarının yanında işaretlenen sayısal sırayı izleyerek hava odalarını ve zemini şişirin. Ayrıntılı bilgi için “Şişirme Talimatları” bölümüne bakın.

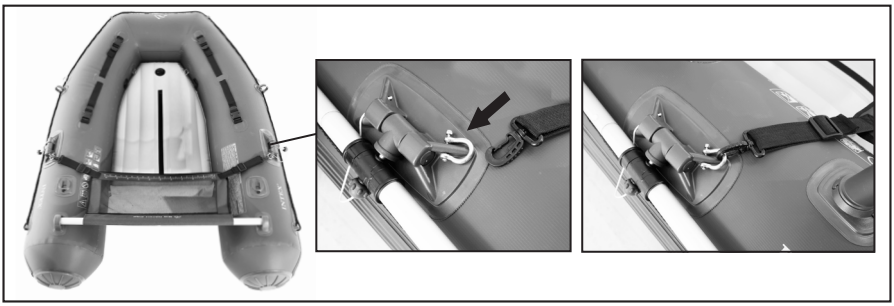

10. Ağ cetvel kayışlarını D halkalarına takın. Kayışların uzunluğunu ve ağ cetveli ayarlayın.

BU TALİMATLARI SAKLAYIN

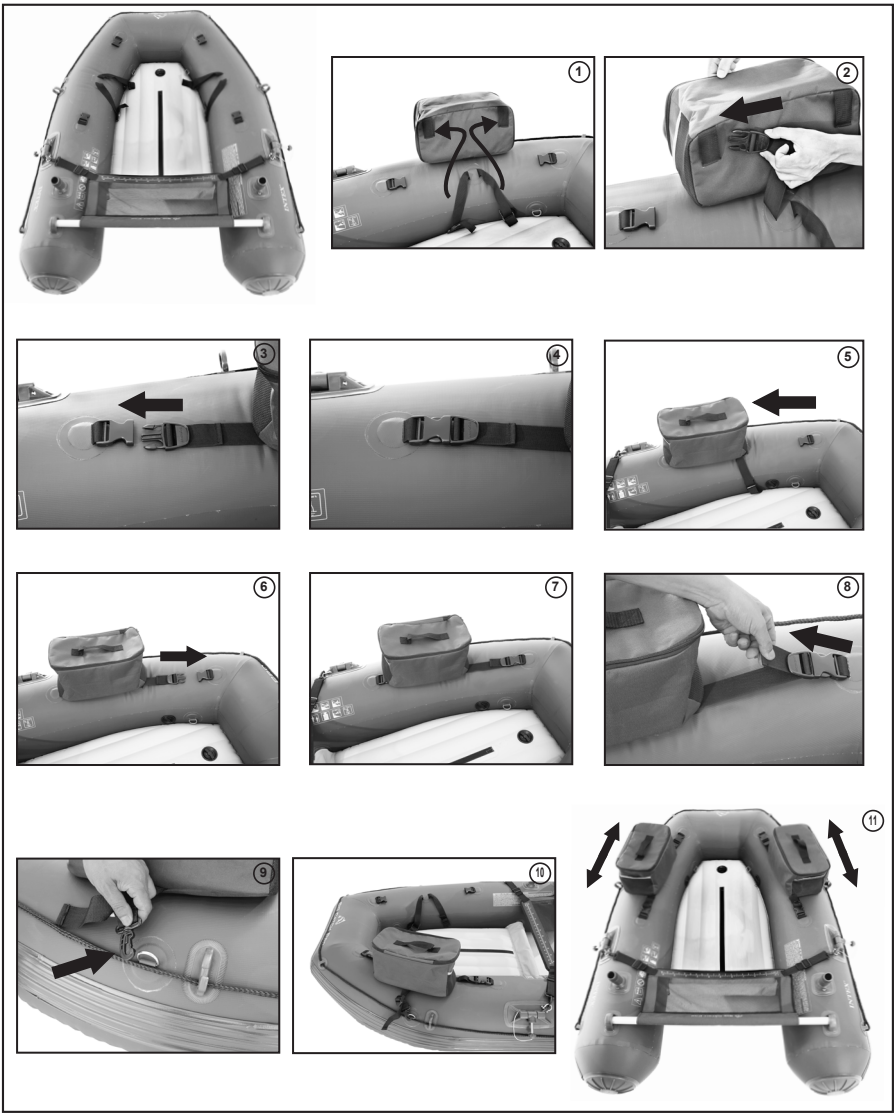

11. Saklama çantalarını yukarıdaki sırayı izleyerek monte edin ve saklama çantalarının konumunu gerektiği gibi ayarlayın.

BU TALİMATLARI SAKLAYIN

Şişirme talimatları

Ürünü şişirmek için el veya ayakla kullanılan bir hava pompası kullanın. Yüksek basınçlı hava kompresörleri kullanmayın. Yetişkinler hazneleri valflerdeki sayısal sıralamayı takip ederek şişirmelidir. Sayısal sırayı takip etmek çok önemlidir; bunun yapılmaması ürünün yanlış şişirilmesine neden olacaktır. Her bölmeyi dokunulduğunda sert ama katı OLMAYACAK şekilde doldurun.

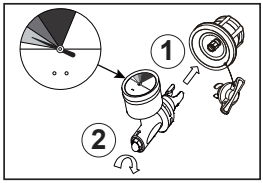

Uygun şişirme için ana bölmeyi kontrol etmek amacıyla yanında verilen basınç ölçeri kullanın. Basınç ölçer göstergesi düzgün şişirilmiş bir bölme için yeşil alanda olmalıdır. AŞIRI ŞİŞİRMEYİN. Sadece soğuk hava ile doldurun.

ÖNEMLİ: Hava sıcaklığı ve hava durumu şişme ürünlerin iç hava basıncını etkiler. Soğuk havalarda üründeki hava daralacağı için biraz basınç kaybedersiniz. Bu oluşursa, ürüne biraz hava eklemek isteyebilirsiniz. Ancak, sıcak havalarda hava genleşecektir. Bu durumda, iç basınç 1,4-1,8 psi (0,097-0,124 bar) arasına geldiğinde “hava basıncı tahliye supabı” otomatik olarak fazla havayı tahliye edecektir.

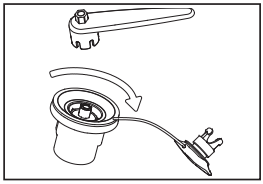

Hava Valfinin Sıkılması
Kullanmadan önce hava valfini sızıntı ve sıkılık açısından kontrol edin. Hava valfinden hava sızıyorsa verilen anahtarı hava valfini sıkmak için aşağıdaki gibi kullanın:

1. Spa küvetinin havasının boşaltıldığından emin olun, hava valfi kapağını açın ve hava valfi gövdesine anahtarı takın.
2. Bir elinizle, ürünün içinden hava valfi tabanının arkasını tutun ve anahtarı saat yönünde çevirin.

ÖNEMLİ: Ürün kullanımdayken asla hava valfi tabanını ayarlamayın. Hava valfi anahtarını sadece hava valfi gevşekse veya hava valfi tabanı etrafında sızıntı varsa kullanın. Hava valfini aşırı sıkmayın: aşırı sıkma vanaya zarar verebilir. Sadece hava valfinin rahat olduğundan ve sızıntı olmadığından emin olun.

Olta Tutucusunun Kullanilmasi

1. Montaj tabanına olta tutacağını kaydırın.
2. Uç kapağını olta yuvasına yerleştirin.
3. Uç kapağına oltayı yerleştirin.

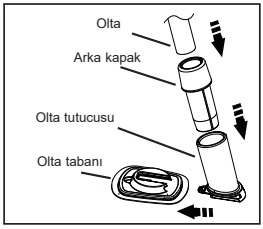

Skeg Kurulumu ve Kaldırılması

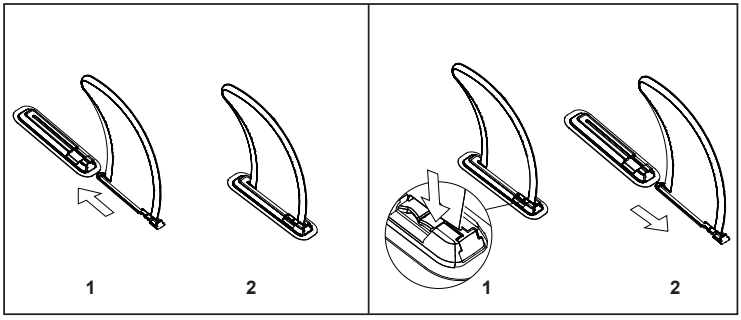

BU TALİMATLARI SAKLAYIN

Koltuk montaji

1. Valfe hava pompası çıkış ucunu sokun ve doldurun. Dokunulduğunda sıkı ama çok sert OLMAYANA kadar şişirin. Aşırı şişirmeyin veya yüksek basınç kompresörü kullanmayın.
2. Supap kapağını kapatın ve koltuğu zeminde bulunan cırt cırtlı bant üzerine yerleştirin.

Kürekler

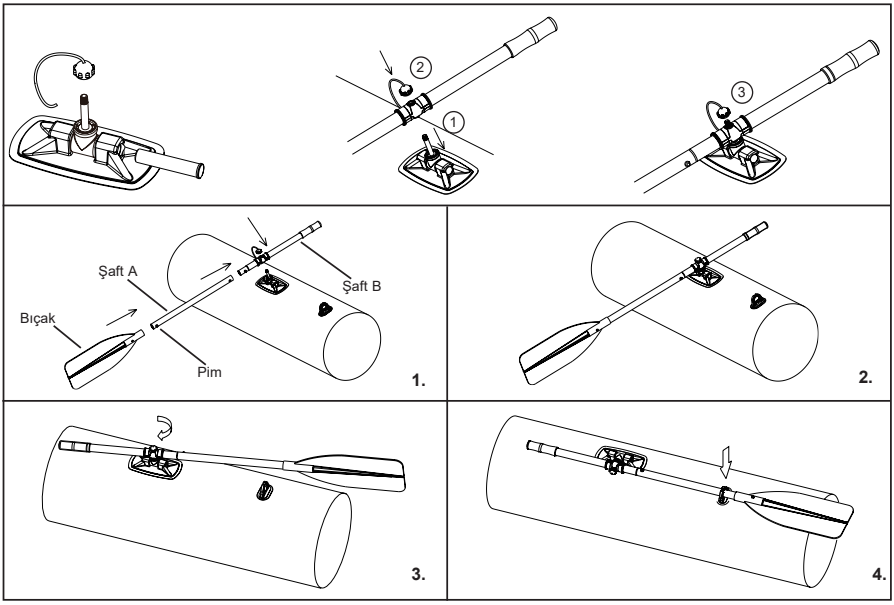

TAŞIMA KAYIŞI MONTAJI

Şişirdiğiniz ürünü alt kısmı yukarı bakacak şekilde ters çevirin.
Taşıma kayışlarını D halkalarına takın ve kayışların uzunluğunu ayarlayın. Ürünü sırtınızda taşımadan önce omurga takviyesini çıkarın.
Ürünü kullanmadan önce omurga takviyesini tekrar takın ve taşıma kayışlarını çıkarın.

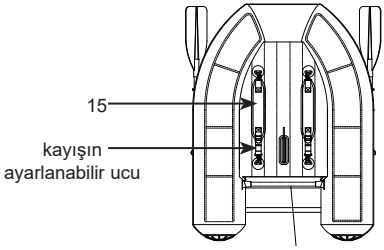

BU TALİMATLARI SAKLAYIN

Hava boşaltma

Şişme balıkçı botu için:

1. Gövdeyi görmek için hava valfi kapağını açın, valf gövdes ini içeri sokun ve yerine sabitlemek için sağa doğru 90 derece döndürün.
2. Hava boşaltma işlemi tamamlandıktan sonra valf gövdesini içeri sokun ve şişirme konumuna getirmek için sola doğru 90 derece döndürün.
3. Kapağını geri takın.

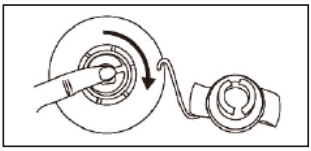

Güvenlik ve kullanma talimatları

Sahil veya İskeleden Ayrılmadan Önce

Gerekli tüm bilgileri edinin ve yolcuları bilgilendirin:

- Bir güvenlik kursuna katılın ve bayinizden veya yerel yetkililerden uygulamalı eğitim alın.
- Su aktiviteleriyle ilgili tüm yerel yönetmelikleri ve tehlikeleri bilin.
- Hava tahminlerini, yerel akımlar, gelgitler ve rüzgar koşullarını kontrol edin.
- Ne zaman tekrar başlangıç noktasında olmayı planladığınızı karada birine bildirin.
- Katedebileceğiniz mesafeyi belirlemeyi öğrenin ve kötü hava koşullarının bunu etkileyebileceğini unutmayın.
- Düzenli olarak tüm güvenlik gereksinimlerini gözden geçirin.

Ürün ve ekipmanların çalışma durumunu kontrol edin:

- Şişirme basıncını kontrol edin.
- Valf kapaklarını kontrol edin.
- Yükün kıç (arka), pruva (ön) ve yanlarda eşit olarak dağıtıldığından emin olun.

Gerekli tüm güvenlik ekipmanlarının mevcut olduğundan emin olun:

- Kişi başına bir kişisel yüzer alet (PFD).
- Hava pompası, kürek, tamir kiti ve araç kiti.
- Diğer zorunlu ekipmanlar.
- Hava karardıktan sonra kullanmak için ışıklar gereklidir.

Uyulması Gereken Kurallar

- Sağduyulu olun, güvenlik kurallarını ihmal etmeyin, bu hayatınızı ve başkalarının hayatını tehlikeye sokabilir.
- Yerel yönetmeliklere ve uygulamalara uyun.
- Hava koşullarının hızla kötüleşebileceğini unutmayın. Her zaman hızla barınağa ulaşabileceğinizden emin olun.
- Kişisel can yeleği (PFD) giyin.
- Ürünü kullanmadan önce veya kullanırken alkol veya uyuşturucu kullanmayın.
- İzin verilen kişi sayı veya ağırlığını aşmayın.
- Yüzücü ve dalgıçlardan uzakta durun. Dalgıç/yüzücülerin suda olduğu yerlerden kaçının.
- Plaj ve fırlatma yerlerinin yakınında çalışırken özellikle dikkat edin. Alfa bayrağı dalgıçların yakınlığını gösterir. Yerel yasalarınızın gerektirdiği şekilde, 50 metreden (164 fit) 91 metreye (300 fit) kadar değişebilen güvenli mesafeyi KORUMANIZ GEREKİR.
- Hava odalarının keskin nesnelerle veya aşındırıcı sıvılarla (asit gibi) temasından kaçının.
- Kanoda sigara içmeyin.

BU TALİMATLARI SAKLAYIN

Bakim ve servis

Ürünü şişirilmiş halde depolamayın. Eğer dolapta, bodrumda veya garajda saklayacaksanız serin ve kuru bir yer seçmenizi öneririz. Depolamadan önce ürünün temiz ve kuru olduğundan emin olun; aksi takdirde küf oluşabilir.

Kum, tuzlu su veya güneş ışınlarından kaynaklanan hasarları önlemek için yolculuktan sonra ürünü temizleyin.

Çoğu kir bir bahçe hortumu, sünger ve hafif bir sabun ile temizlenebilir. Depoya kaldırmadan önce ürünün tamamen kuruduğundan emin olun. Ürün ve aksesuarlarını kuru, sıcaklığı 32 derece Fahrenheit (0 santigrat derece) ve 104 derece Fahrenheit (40 santigrat derece) arasında kontrol edilen bir yerde saklayın.

Sökme ve saklama

Öncelikle Bakım ve Servis talimatlarını takip ederek ürünü iyice temizleyin. Tüm hava supaplarını açın, ürünün havasını tamamen indirin ve tüm aksesuarları üründen çıkarın. Ürünü sola katlayın ve daha sonra sağ tarafını sol tarafının üzerine katlayın. Kalan havayı dışarı çıkmaya zorlarken ürünün baş ucunu iki kez ortaya doğru katlayın; bu prosedürü arkası için tekrarlayın. Tüm hava valf kapaklarını değiştirin. İki karşıt katlanmış tarafı, kitap kapatır gibi biri diğerinin üzerine gelecek şekilde katlayın. Ürün depolamaya hazırdır. Ürünü gevşek şekilde katlayın ve keskin şekilde bükmekten, ürüne hasar verecek köşe ve kırışıklıklardan kaçının.

Sorun giderme kilavuzu

Ürün biraz yumuşak görünüyorsa bunun nedeni bir sızıntı olmayabilir. Ürün günün geç saatlerinde 32°C (90°F) sıcaklıktaki hava ile şişirilirse, bu hava gece boyunca 25°C (77°F) sıcaklığa kadar soğuyabilir. Soğuk hava gövde üzerinde daha az baskı uygular, bu yüzden ertesi sabah yumuşak görünebilir.

Herhangi bir sıcaklık değişimi olmamışsa bir sızıntı aramaya başlamanız gerekir:

- Ürüne sadece birkaç adım öteden dikkatlice bakın. Ters çevirin ve yakından dışarından kontrol edin. Herhangi bir büyük sızıntı açıkça görünür olmalıdır.
- Eğer kaçağın nerede olduğuna dair bir fikriniz varsa, bir sprey şişesinde sıvı bulaşık deterjanı ve su karışımı kullanın ve şüpheli alanlar üzerinde sıkın. Herhangi bir sızıntı, sızıntının yerini tespit edecek kabarcıklar üretecektir.
- Valfleri sızıntılara karşı kontrol edin, eğer gerekirse valf ve valf tabanının etrafına sabunlu su püskürtün.

Onarimlar

Sürekli kullanım sonucu zaman zaman üründe delinmeler meydana gelebilir. Çoğu sızıntıyı onarmak sadece birkaç dakika sürer. Ürünle birlikte onarım amaçlı bir yama verilir ve ek onarım malzemeleri Intex Tüketici Hizmeti veya internet sayfamızdan sipariş edilebilir.

İlk önce sızıntıyı bulun; sızıntının kaynağından dışarı sabunlu su köpürecektir. Herhangi bir kir veya pisliği çıkarmak için sızıntı çevresindeki bölgeyi temizleyin.

Onarım amaçlı yamadan hasarlı bölge ile yaklaşık 1,5 cm (1/2“) kadar kesişecek büyük bir parça kesin. Kenarları yuvarlayın ve yamayı hasarlı bölgeye koyun ve SIKICA AŞAĞI BASTIRIN. Yerinde tutmak için üstüne bir ağırlık kullanmak isteyebilirsiniz.

Yama uygulamasından sonraki 30 dakika içinde şişirmeyin.

Yama tutmazsa yerel piyasadan kamp matları, çadır ya da ayakkabı tamiri için satılan bir PVC veya silikon bazlı tutkal satın alabilirsiniz, lütfen yama yapmak için yapıştırıcının üzerindeki talimatlara bakın.

BU TALİMATLARI SAKLAYIN

Sinirli Garanti

Intex Şişme Balikçi Botu en yüksek kaliteli malzeme ve işçilik kullanılarak imal edilmiştir. Tüm Intex Şişme Balikçi Botu fabrikadan çıkmadan önce denetlenmiştir ve herhangi bir kusur bulunmamıştır. Bu Sınırlı Garanti Intex Şişme Balikçi Botu için geçerlidir.

Bu sınırlı garanti sizin yasal hak ve çözümlerin yerine geçmemek üzere ek olarak, verilmiştir. Bu garantide yasal haklara göre herhangi bir tutarsızlık varsa, yasal haklar geçerli olacaktır. Örneğin, Avrupa Birliği çapındaki tüketici kanunları bu sınırlı garantiden aldığınız kapsama ek olarak yarak haklar tanımaktadır: AB kapsamındaki tüketici hakları için lütfen Avrupa Tüketici Merkezi web sitesini bilgi için, hhttp://ec.europa.eu/consumers/ecc/contact_en/htm adresinden ziyaret ediniz.

Bu Sınırlı Garanti hükümleri yalnızca orijinal alıcı için geçerlidir ve devredilemezler. Bu Sınırlı Garanti ilk satın alma tarihinden itibaren 1 yaş süre için geçerlidir. Orijinal satın alma belgenizi bu kılavuzda saklayın, satın alma kanıtı gerekli olabilir ve garanti taleplerine eşlik etmesi gerekir, aksi halde Sınırlı Garanti geçersiz olur.

Garanti süresi boyunca Intex Şişme Balikçi Botu ürününde bir üretim hatası bulursanız, ayrı “Yetkili Hizmet Merkezleri” sayfasında listelenen uygun Intex Hizmet Merkezi ile irtibata geçiniz. Eğer ürün Intex Hizmet Merkezi tarafından yönlendirildiği gibi iade edilirse, Hizmet Merkezi ürünü inceleyecek ve iddianın geçerliliğini belirleyecektir. Ürünün garanti hükümleri kapsamında olması durumunda, ürün ücret ödemeden tamir edilir veya aynı veya eşdeğer bir ürün ile (Intex’in tercihine göre) değiştirilir.

Bu garanti dışında ve ülkenizdeki diğer yasal haklar dışında başka garantiler ima edilmemektedir. Ülkenizde mümkün olduğu ölçüde, Intex hiçbir koşulda size veya üçüncü taraflara karşı Intex Şişme Balikçi Botu ürününüzün kullanımından veya Intex veya temsilcilerinin hareketlerinin neticesinde oluşan doğrudan veya dolaylı hasarlar için (ürünün üretimi de dahil) yükümlü tutulamaz. Bazı eyaletler veya yargı bölgelerinde arızi veya dolaylı hasarların hariç tutulmasına veya sınırlandırılmasına izin vermez, bu sebeple yukarıdaki sınırlama veya hariç tutma sizin için geçerli olmayabilir.

Bu sınırlı garantinin aşağıdaki durumlarda geçerli olmayacağına dikkat edin:

- Eğer Intex Şişme Balikçi Botu ihmalkârlık, anormal kullanım veya uygulama, kaza, uygunsuz çalışma, römorka bağlama veya çekme, uygunsuz bakım veya saklamaya maruz kalırsa.
- Eğer Intex Şişme Balikçi Botu yırtık, delinme, sökülme veya olağan aşınma ve yıpranma da dahil olmak üzere Intex’in kontrolü dışındaki durumlara maruz kalırsa.
- Intex tarafından satılmayan parça ve bileşenler için; ve/veya.
- Intex Servis Merkezi personeli dışındaki kişiler tarafından Intex Şişme Balikçi Botu ürününüzdeki yetkisiz değişiklikler, onarım veya sökme için.

Kullanma kılavuzunu dikkatle okuyun ve Intex Şişme Balikçi Botu düzgün çalışması ve bakımı ile ilgili tüm talimatlara uyun. Her zaman kullanmadan önce ekipmanı kontrol edin. Talimatlara uyulmazsa Sınırlı Garanti geçersiz olabilir.

BU TALİMATLARI SAKLAYIN